ГЛАВА 4
Выключатели нагрузки/рубильники в боксах

Выключатели нагрузки (рубильники) в боксах SafeLine, рассчитанные на тяжёлый режим работы, прошли полную проверку и предназначены для использования в качестве:

- Выключателей безопасности
- Локальных разъединителей
- Главных выключателей
- Выключателей электродвигателя
- Разъединителей при проведении ремонтно-профилактических работ
- Выключателей аварийного отключения
- Комбинированных выключателей

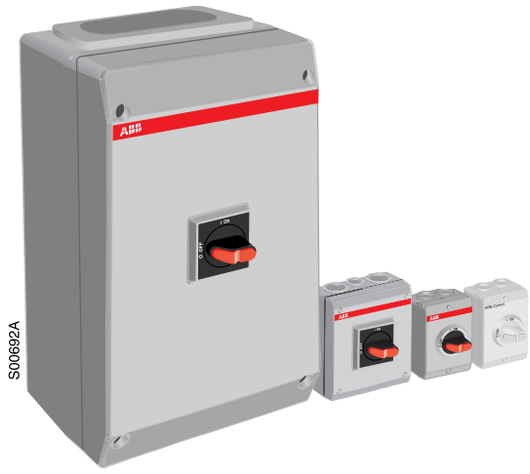

Рубильники в пластиковых боксах SafeLine

- Могут быть использованы как выключатели нагрузки 16...800 А
- Боксы выключателей IP 65 выполнены из пластика на основе поликарбонатного соединения
- Пластик представляет собой самозатухающий материал с классом воспламеняемости V-O
- Имеет высокую ударную прочность
- Не токсичен, не содержат галогенных соединений
- Светло-серая окраска

Рубильники в металлических боксах SafeLine из листовой стали

- Могут быть использованы как выключатели нагрузки 16...1600 А
- Примечание: существуют также выключатели SafeLine с функцией коррекции коэффициента мощности
- Степень защиты боксов IP54 и IP65
- Простота установки и монтажа, подвод кабелей к вводам с кольцевыми или полукольцевыми (С-образными) фланцами. Фланцы используются для крепления рубильников в боксах
- Светло-серая окраска
- Достаточные внутренне пространство облегчает проведение монтажных работ

Безопасность в работе

- На рукоятке управления можно установить три подвесных замка в позиции OFF, предотвращая открывание и закрывание дверцы в процессе проведения ремонтно-профилактических работ (по заказу можно установить блокировку в позиции ON)
- Дверцу нельзя открыть в позиции ON. Блокировку можно подавить для проведения проверки уполномоченными лицами
- Надежные показания позиции. В случае сварившихся контактов рукоятка управления отклоняется от позиции ON менее чем на 45°

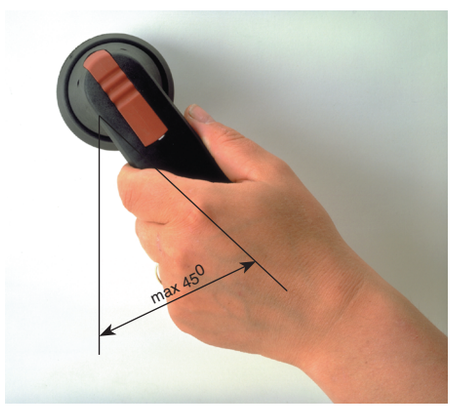

В поставку выключателей SafeLine входит

- Комплект клеммных болтов
- Клеммы заземления и нейтрали

От 16 до 1600 Ампер, до 690 В

Устойчивость к ультрафиолетовым лучам (UL-F1)

Выключатели нагрузки/рубильники в боксах разработаны в качестве основных выключателей для изоляции оборудования от сети.

Ассортимент состоит из выключателей нагрузки/рубильников, рубильников с предохранителями и реверсивных рубильников в пластиковых, стальных боксах и боксах из нержавеющей стали.

Рубильники в боксах предназначены для коммутации цепей под нагрузкой. Кроме того, выключатели с предохранителями обеспечивают защиту оборудования и кабелей от токов короткого замыкания и перегрузок.

Для различного применения

Боксы с защитой IP65 для различных вариантов укладки кабеля

Самозатухающий поликарбонатный пластик

Типы боксов

Пластиковые

Пластиковые боксы пригодны для использования в условиях высокой влажности и противостоят различным химическим воздействиям.
Кроме того, рубильники в боксах имеют сравнительно малый вес, просты в установке и эксплуатации.

Стальные

Стальные боксы оцинкованы и имеют полимерное покрытие, отличаются прочностью и подходят для большинства условий.

Из нержавеющей стали

Боксы изготовлены из нержавеющей стали AISI 304.
Рубильники в боксах используются, в частности, в пищевой промышленности, при производстве напитков, а также в условиях высоких гигиенических требований. Боксы имеют привлекательный вид, не требуют окраски, гладкая поверхность легко чистится.

Выключатели нагрузки/рубильники в пластиковых боксах серии OTP

Характеристики

- Стандарты на материалы изготовления боксов МЭК 529
- Стандарты МЭК 947-3 для выключателей нагрузки
- Европейским стандартом безопасности в работе EN 60204
  для кабельных выводов предусмотрена перфорация или резьба
- Имеются глухие фланцы для присоединения кабеля
- Варианты с тремя, четырьмя и шестью полюсами
- Индикация позиции рукоятки управления I-O/ON-OFF
- Класс защиты IP65
- Возможность использования в четырех и пятипроводных системах
- Привод независимого действия (показания позиции рукоятки надежно во всех положениях)
- В выключателях ABB невозможно произвести блокировку рукоятки в позиции O, если при этом не произошло отключение.

Простота установки

Простота монтажа

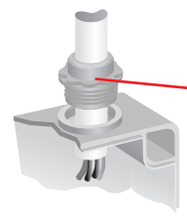

- отверстия под кабельные вводы сверху и снизу снабжены перфорацией с M или Pg резьбой

- клеммы для систем с пятью проводами: три фазы + нейтраль + клеммы PE

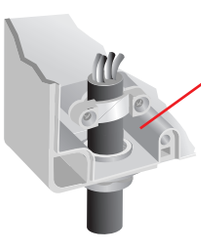

- держатели для двух кабелей в резиновой обшивке в выключателях в боксах на 16 А

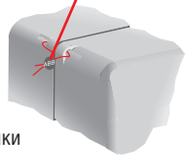

- Возможность пломбировки крышки

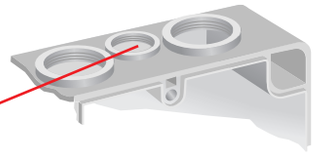

- Перфорация с резьбой для проводов контрольной цепи

- Винты крепления бокса изолированы от внутреннего корпуса

- Перфорация для кабеля из стены

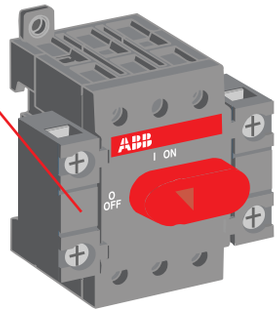

- Дополнительные контакты заказываются отдельно. Есть возможность установить два дополнительных контакта 1 н.о. + 1 н. з. или 2 н.о.или 2 н.з.

Выключатели нагрузки/рубильники в металлических боксах

Широкий угол монтажа кабеля 13°

У выключателей нагрузки в металлических боксах оба фланца можно использовать для прокладки кабелей. Отверстия под кабельные вводы могут быть снабжены кольцевыми или полукольцевыми (С-отверстия) фланцами. Фланцы используются для монтажа бокса.

Кабели можно устанавливать под углом 13° относительно ввода, и это не помешает работе ограничителя протяжки кабеля.

Кабель вставляется через кольцевые или С-отверстия во фланцах, его можно подсоединять с помощью обычных алюминиево-медных зажимов.

Существует несколько вариантов соединений и раскладки кабелей, в любом случае, сохраняется достаточное пространство, удобное для работы.

- Сальники и фланцы начиная с рубильников на 200 Ампер заказываться отдельно, они также используются для крепления бокса
- На дверце имеются защелки
- Кабельные зажимы заказываются отдельно
- Клеммы заземления и нейтрали включены в поставку

Материал изготовления и обработка поверхности

Обработка поверхности металлического бокса производится по специальной технологии. В технологию обработки входит семь различных видов промывки и очистки от жира, оцинковка, а также электростатическое напыление.

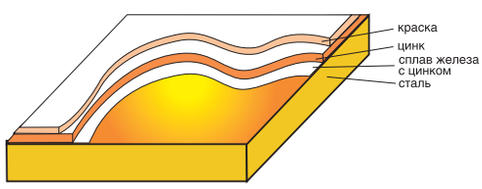

- **Покраска**
  SFS 5225 SP 60/1 ZnFo
- **Листовой металл**
  стальной лист горячей гальванизации
- **Предварительная обработка**
  Оцинковка 1-2 г/м^2
- **Покраска**
  Электростатическое порошковое напыление. Толщина покрытия 60 мкм
- **Краска**
  Полиэфирная для порошкового напыления
- **Стойкость к коррозии**
  По стандарту ACEM M 117
- **Стандарты**
  Морской регистр Ллойда

Технические характеристики в соответствии с МЭК 647-3

Параметры выключателя нагрузки (рубильника) в боксе			OTP_/OT_						
			16	25	32	45	63/80	125E	125A
Номинальное напряжение изоляции и номинальное рабочее напряжение, AC-20/DC-20	Степень загрязн. окр. среды 3	В	750	750	750	750	750	750	750
Номинальный рабочий ток, AC-20/DC-20									
	при темп. окр. среды 40°C	А	25	32	40	63	80	125	135
	при темп. окр. среды 60°C	А	20	25	32	50	63	100	125
Номинальный рабочий ток, AC-21A и 22A	до 500 В	А	16	25	40	63	80	125	125
	690 В	А	16	25	40	63	80	125	125
Номинальный рабочий ток, AC-23A	до 415 В	А	16	20	23	45	75	90	105
	440 В	А	16	20	23	45	65	78	90
	500 В	А	16	20	23	45	58	70	70
	690 В	А	10	11	12	20	20	50	50
Условный ток КЗ	rms	кА	50	50	50	50	50	50	50
... с размером запасного предохранителя (МЭК 408)		А	25	32	40	50	63	125	200
Сечение кабеля *	медный провод, пригодный для использования с зажимом кв. мм		0,75-10	0,75-10	0,75-10	1,5-25	1,5-25	10-70	10-70
Используемая модель выключателя нагрузки			OT16E_	OT25E_	OT32E_	OT45E_	OT63E_	OT125E_	OT125A_

Параметры выключателя нагрузки (рубильника) в боксе			OT_									
			160	200	250	315	400	630	800	1000	1250	1600
Номинальное напряжение изоляции и номинальное рабочее напряжение, AC-20/DC-20	Степень загрязн. окр. среды 3	В	750	1000	1000	1000	1000	1000	1000	1000	1000	1000
Номинальный рабочий ток, AC-20/DC-20												
при темп. окр. среды 40°C	в боксе	А	160	200	250	315	400	570	720	1000	1250	1600
при темп. окр. среды 60°C	в боксе	А	125	200	300	315	320	460	380	900	1000	1250
... при минимальном сечении проводника		Cu мм²	70	95	120	185	2x150	2x185	2x240	2x(60x5)	2x(80x5)	2x(100x5)
Номинальный рабочий ток, AC-21A и 22A	до 500 В	А	160	200	250	315	400	630	800	1000	1250	1600
	690 В	А	160	200	250	315	400	630	800			
	1000 В			200	250	250	400	400	400			
Номинальный рабочий ток, AC-23A	до 415 В	А	135	200	250	315	400	630	720	800	800	800
	440 В	А	125	200	250	315	400	630	670	800	800	800
	500 В	А	125	200	250	315	400	630	600	800	800	800
	690 В	А	80	200	250	315	400	630	720			
Условный ток КЗ	rms	кА	50	100	100	100	100/50	80/50	50	50	50	50
... с размером запасного предохранителя (МЭК 408)		А	250	315 400	315 400	400	500	630/800	800	800	1000	1250
Сечение кабеля *	медный провод, пригодный для использования с зажимом	мм²	10-70									
Зажим	метрическая резьба диаметр x длина	мм		8x25	8x25	10x30	10x30	12x40	12x40	12x60	12x60	12x60
Используемая модель выключателя нагрузки			OT 160E_	OT 200E_	OT 250E_	OT 315E_	OT 400E_	OT 630E_	OT 800E_	OT 1000E_	OT 1250E_	OT 1600E_

* Для выключателей нагрузки
Более подробные сведения содержатся в Главе 1.

Выключатели нагрузки в боксах

Информация для заказа

OTP16B3_

OTP25B3_
OTP32B3_

OTP45B3_
OTP63B3_

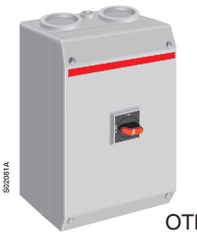

OTP125B3M

OTP125B3B

OTP125B3U

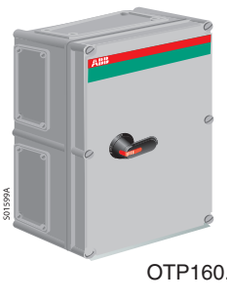

OTP160...800_

Выключатели нагрузки в пластиковых боксах серого цвета, 3-х полюсные, защита IP 65

Кабельные вводы сверху и снизу

Номинальный ток, А			Перфорация[1]/ сторона	Габариты бокса, Ш/В/Г (мм)	Тип	Код заказа	Масса [кг]
AC-22 A ≤500 В	AC-23 A ≤415 В	AC-23 A 500 В					
Включает ручку управления селекторного типа черного цвета (с позициями O-I и ON OFF) и клеммы N и PE В модели OTP16B3P также включены в поставку сальники мембранного типа (2 шт.) и ограничители протяжки кабеля (2 шт.)							
16	16	16	2xM20	85 / 120 / 60	OTP16B3M	1SCA022383R2130	0.40
16	16	16	2xPg16	85 / 120 / 60	OTP16B3P	1SCA022383R0940	0.40
Включает ручку управления селекторного типа черного цвета (с позициями O-I и ON OFF) и клеммы N и PE							
Верх и низ с перфорацией и резьбой. Сальники заказываются дополнительно							
25	20	20	2xM25 + M16	130 / 150 / 60	OTP25B3M	1SCA022383R2640	0.5
25	20	20	2xPg21+Pg11	130 / 150 / 60	OTP25B3P	1SCA022383R2560	0.5
40	23	23	2xM25 + M16	130 / 150 / 60	OTP32B3M	1SCA022389R8400	0.5
40	23	23	2xPg21 + Pg11	130 / 150 / 60	OTP32B3P	1SCA022389R7510	0.5
63	45	45	2xM32 + M16	145 / 200 / 90	OTP45B3M	1SCA022383R3020	0.9
63	45	45	2xPg29 + Pg11	145 / 200 / 90	OTP45B3P	1SCA022383R2990	0.9
80	75	58	2xM32 + M16	145 / 200 / 90	OTP63B3M	1SCA022383R3450	0.9
80	75	58	2xPg29 + Pg11	145 / 200 / 90	OTP63B3P	1SCA022383R3370	0.9
125	90	70	2xM50 + M16	200 / 400 / 140	OTP125B3M	1SCA022812R7180	2.40
Перфорация под фланцы. Фланцы и сальники заказываются дополнительно.							
125	90	70	Фланец I	200 / 400 / 140	OTP125B3B	1SCA022383R3700	2.40
125	90	70	-	200 / 400 / 140	OTP125B3U	1SCA022401R3270	2.40
Включает ручку управления селекторного типа красно-желтого цвета (с поз. O-I и ON OFF) и клеммы N и PE. В модели OTP16B3P также включены в поставку сальники мембранного типа (2 шт.) и ограничители протяжки кабеля (2 шт.).							
16	16	16	2xM20	85 / 120 / 60	OTP16BA3M	1SCA022401R3350	0.40
16	16	16	2xPg16	85 / 120 / 60	OTP16BA3P	1SCA022389R6880	0.40
Включает ручку управления селекторного типа красно-желтого цвета (с позициями O-I и ON OFF) и клеммы N и PE.							
Верх и низ с перфорацией и резьбой. Сальники заказываются дополнительно.							
25	20	20	2xM25 + M16	130 / 150 / 60	OTP25BA3M	1SCA022401R3430	0.50
25	20	20	2xPg21 + Pg11	130 / 150 / 60	OTP25BA3P	1SCA022389R6960	0.50
40	23	23	2xM25 + M16	130 / 150 / 60	OTP32BA3M	1SCA022401R3510	0.50
40	23	23	2xPg21 + Pg11	130 / 150 / 60	OTP32BA3P	1SCA022389R7000	0.50
63	45	45	2xM32 + M16	145 / 200 / 90	OTP45BA3M	1SCA022401R3600	0.90
63	45	45	2xPg29 + Pg11	145 / 200 / 90	OTP45BA3P	1SCA022389R7180	0.90
80	75	58	2xM32 + M16	145 / 200 / 90	OTP63BA3M	1SCA022401R3780	0.90
80	75	58	2xPg29 + Pg11	145 / 200 / 90	OTP63BA3P	1SCA022389R7260	0.90
Перфорация под фланцы. Фланцы и сальники заказываются дополнительно.							
125	90	70	Фланец I	200 / 400 / 140	OTP125BA3B	1SCA022389R7420	2.40
125	90	70	-	200 / 400 / 140	OTP125BA3U	1SCA022401R3940	2.40
Включает ручку управления пистолетного типа черного цвета (с позициями O-I и ON OFF) и клеммы N и PE							
Перфорация под фланцы. Фланцы и сальники заказываются дополнительно.							
160	135	125	Фланец II	280 / 380 / 130	OT160EFCC3B	1SCA022278R7030	5.4
200	200	200	Фланец II	280 / 560 / 180	OT200KFCC3B	1SCA022278R1510	9
250	250	250	Фланец II	280 / 560 / 180	OT250KFCC3B	1SCA022278R2150	9
315	315	315	Фланец II	380 / 560 / 180	OT315KFCC3B	1SCA022278R2740	9
400	400	400	Фланец II	380 / 840 / 180	OT400DFCC3B	1SCA022278R3390	16
570	570	570	Фланец II	380 / 840 / 180	OT630KFCC3B	1SCA022278R3980	20
720	720	600	2xФланец II	560 / 760 / 250	OT800KFCC3B	1SCA022303R0310	20

См. Аксессуары на стр. 135-140.
[1] Сальники M и Pg стандарта, стр. 140

Выключатели нагрузки в боксах

Информация для заказа

OTP16HB3_

OTP16B4_
OTP25B4_
OTP32B4_

OTP45B4_
OTP63B4_

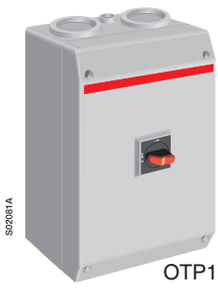

OTP125B4B

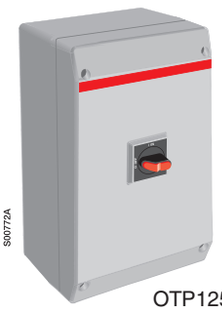

OTP125B4U

OTP160...800_

Выключатели нагрузки установочного типа в пластиковых боксах белого цвета, 3-х полюсные, защита IP 65.

Кабельные вводы сверху и снизу

Номинальный ток, А			Перфорация[1]/ сторона	Габариты бокса, Ш/В/Г (мм)	Тип	Код заказа	Масса [кг]
AC-22A ≤ 500 В	AC-23A ≤ 415 В	AC-23A 500 В					
Черная круглая ручка, сальники мембранного типа (2 шт.) и ограничители протяжки кабеля (2 шт.) включены в поставку.							
16	16	16	2xM20	85 / 120 / 60	OTP16HB3M	1SCA022401R2970	0.40
16	16	16	2xPg16	85 / 120 / 60	OTP16HB3P	1SCA022389R6700	0.40
16	16	16	-	85 / 120 / 60	OTP16HB3U	1SCA022401R3010	0.40

Выключатели нагрузки в пластиковых боксах серого цвета, 4-х полюсные, защита IP 65

Кабельные вводы сверху и снизу

Номинальный ток, А			Перфорация[1]/ сторона	Габариты бокса, Ш/В/Г (мм)	Тип	Код заказа	Масса [кг]
AC-22 A ≤ 500 В	AC-23 A ≤ 415 В	AC-23 A 500 В					
Включает ручку управления селекторного типа черного цвета (с позициями O-I и ON-OFF) и клеммы N и PE.							
Верх и низ с перфорацией и резьбой. Сальники заказываются дополнительно							
16	16	16	2xM25 + M16	130 / 150 / 60	OTP16B4M	1SCA022401R4160	0.60
16	16	16	2xPg21+Pg11	130 / 150 / 60	OTP16B4P	1SCA022419R8620	0.60
25	20	20	2xM25 + M16	130 / 150 / 60	OTP25B4M	1SCA022401R4320	0.60
25	20	20	2xPg29 + Pg11	130 / 150 / 60	OTP25B4P	1SCA022401R4240	0.60
40	23	23	2xM25 + M16	130 / 150 / 60	OTP32B4M	1SCA022401R4590	0.60
40	23	23	2xPg21+Pg11	130 / 150 / 60	OTP32B4P	1SCA022401R4410	0.60
63	45	45	2xM32 + M16	145 / 200 / 90	OTP45B4M	1SCA022401R4750	1.00
63	45	45	2xPg29 + Pg11	145 / 200 / 90	OTP45B4P	1SCA022401R4670	1.00
80	75	58	2xM32 + M16	145 / 200 / 90	OTP63B4M	1SCA022401R4910	1.00
80	75	58	2xPg29 + Pg11	145 / 200 / 90	OTP63B4P	1SCA022401R4830	1.00
125	90	70	2xM50 + M16	200 / 400 / 140	OTP125B4M	1SCA022812R7260	2.50
Перфорация под фланцы. Фланцы и сальники заказываются дополнительно.							
125	90	70	Фланец I	200 / 400 / 140	OTP125B4B	1SCA022401R5210	2.50
125	90	70	-	200 / 400 / 140	OTP125B4U	1SCA022401R5300	2.50
Включает ручку управления селекторного типа красно-желтого цвета (с позициями O-I и ON-OFF) и клеммы N и PE.							
Верх и низ с перфорацией и резьбой. Сальники заказываются дополнительно.							
16	16	16	2xPg21+Pg11	130 / 150 / 60	OTP16BA4P	1SCA022401R4080	0.60
25	20	20	2xPg21+Pg11	130 / 150 / 60	OTP25BA4P	1SCA022433R8140	0.70
40	23	23	2xPg21+Pg11	130 / 150 / 60	OTP32BA4P	1SCA022433R8220	0.80

См. Аксессуары на стр. 135-140.
* (с позициями 0-I и ON-OFF) и клеммы N и PE, и для типа OTP16HB3P.
1) Сальники M и Pg стандарта, стр. 140

Выключатели нагрузки в боксах

Информация для заказа

OTP16B6_
OTP25B6_
OTP32B6_

OTP45B6_
OTP63B6_

OTP125B6M

OTP125B6B

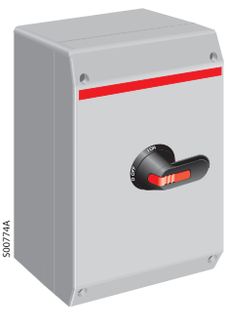

OTP125B6U

Выключатели нагрузки в пластиковых боксах серого цвета, 6-ти полюсные, защита IP 65

Кабельные вводы сверху и снизу

Номинальный ток, А			Перфорация[1]/ сторона	Габариты бокса, Ш/В/Г (мм)	Тип	Код заказа	Масса [кг]
AC-22A ≤ 500 В	AC-23A ≤ 415 В	AC-23A 500 В					
Включает ручку управления селекторного типа черного цвета (с позициями O-I и ON OFF) и клеммы N и PE.							
Верх и низ с перфорацией и резьбой. Сальники заказываются дополнительно.							
16	16	16	2xM25 + M16	130 / 150 / 85	OTP16B6M	1SCA022401R5560	0.70
16	16	16	2xPg21+Pg11	130 / 150 / 85	OTP16B6P	1SCA022401R5480	0.70
25	20	20	2xM25 + M16	130 / 150 / 85	OTP25B6M	1SCA022401R5720	0.70
25	20	20	2xPg21 + Pg11	130 / 150 / 85	OTP25B6P	1SCA022401R5640	0.70
40	23	23	2xM25 + M16	130 / 150 / 85	OTP32B6M	1SCA022401R5990	0.70
40	23	23	2xPg21+Pg11	130 / 150 / 85	OTP32B6P	1SCA022401R5810	0.70
Включает ручку управления пистолетного типа черного цвета (с позициями O-I и ON-OFF) и клеммы N и PE.							
Верх и низ с перфорацией и резьбой. Сальники заказываются дополнительно.							
45	30	30	2xM32 + M16	145 / 200 / 90	OTP45B6M	1SCA022401R6110	1.60
45	30	30	2xPg29 + Pg11	145 / 200 / 90	OTP45B6P	1SCA022401R6020	1.60
63	38	32	2xM32 + M16	145 / 200 / 90	OTP63B6M	1SCA022401R6370	1.60
63	38	32	2xPg29 + Pg11	145 / 200 / 90	OTP63B6P	1SCA022401R6290	1.60
120	90	70	2xM50 + M16	200 / 400 / 140	OTP125B6M	1SCA022812R7340	3.20
Перфорация под фланцы. Фланцы и сальники заказываются дополнительно.							
125	90	70	Фланец I	200 / 400 / 140	OTP125B6B	1SCA022401R6610	3.20
125	90	70	-	200 / 400 / 140	OTP125B6U	1SCA022401R6700	3.20
Включает ручку управления селекторного типа красно-желтого цвета (с позициями O-I и ON-OFF) и клеммы N и PE.							
Верх и низ с перфорацией и резьбой. Сальники заказываются дополнительно.							
16	16	16	2xM25 + M16	130 / 150 / 85	OTP16BA6M	1SCA022401R6880	0.70
16	16	16	2xPg21+Pg11	130 / 150 / 85	OTP16BA6P	1SCA022394R5330	0.70
25	20	20	2xM25 + M16	130 / 150 / 85	OTP25BA6M	1SCA022401R6960	0.70
25	20	20	2xPg21+Pg11	130 / 150 / 85	OTP25BA6P	1SCA022394R5410	0.70
40	23	23	2xM25 + M16	130 / 150 / 85	OTP32BA6M	1SCA022401R7000	0.70
40	23	23	2xPg21+Pg11	130 / 150 / 85	OTP32BA6P	1SCA022394R5680	0.70
Включает ручку управления пистолетного типа красно-желтого цвета (с позициями O-I и ON OFF) и клеммы N и PE.							
Верх и низ с перфорацией и резьбой. Сальники заказываются дополнительно.							
45	30	30	2xM32 + M16	145 / 200 / 90	OTP45BA6M	1SCA022401R7180	1.60
45	30	30	2xPg29 + Pg11	145 / 200 / 90	OTP45BA6P	1SCA022394R5840	1.60
63	38	32	2xM32 + M16	145 / 200 / 90	OTP63BA6M	1SCA022401R7260	1.60
63	38	32	2xPg29 + Pg11	145 / 200 / 90	OTP63BA6P	1SCA022394R5760	1.60
Перфорация под фланцы. Фланцы и сальники заказываются дополнительно.							
125	90	70	Фланец I	200 / 400 / 140	OTP125BA6B	1SCA022401R7510	3.20
125	90	70	-	200 / 400 / 140	OTP125BA6U	1SCA022401R7690	3.20

См. Аксессуары на стр. 135-140.
[1] Сальники M и Pg стандарта, стр. 140.

Выключатели нагрузки в боксах

Информация для заказа

OTL16...63B3_
OTL16...63B4_
OTL16...32B6_

OTL100...125B3_
OTL100...125B4_
OTL45...63B6_

Выключатели нагрузки в боксе из листовой стали, серый корпус, IP65

В стандартной поставке включены N и PE клеммы и перфорация. Сальники и фланцы заказываются дополнительно, стр. 135-140.

Черные ручки управления

Ввод кабелей сверху и снизу

I_e [A] / 400 В AC 22 A / AC 23 A	Мощность 400 В [кВт]	Габариты бокса Ш/В/Г (мм)	Перфорация/ сторона	Тип	Код заказа	Масса [кг]
3-х полюсные с селекторной ручкой управления						
16/16	7,5	150/200/100	2xd25,5+d16,5	OTL16B3M	1SCA022562R1260	1,7
25/20	9	150/200/100	2xd25,5+d16,5	OTL25B3M	1SCA022562R2400	1,7
40/23	11	150/200/100	2xd25,5+d16,5	OTL32B3M	1SCA022562R3630	1,7
63/45	22	150/200/100	2xd32,5+d16,5	OTL45B3M	1SCA022562R4790	1,9
80/75	37	150/200/100	2xd32,5+d16,5	OTL63B3M	1SCA022562R5920	1,9
3-х полюсные с пистолетной ручкой управления						
100/80	37	200/300/135	Фланец B	OTL100B3B	1SCA022562R8350	3,4
100/80	37	200/300/135	-	OTL100B3U	1SCA022562R8430	3,4
125/90	45	200/300/135	Фланец B	OTL125B3B	1SCA022562R9590	3,4
125/90	45	200/300/135	-	OTL125B3U	1SCA022562R9670	3,4
4-х полюсные с селекторной ручкой управления						
16/16	7,5	150/200/100	2xd25,5+d16,5	OTL16B4M	1SCA022562R1420	1,7
25/20	9	150/200/100	2xd25,5+d16,5	OTL25B4M	1SCA022562R2660	1,7
40/23	11	150/200/100	2xd25,5+d16,5	OTL32B4M	1SCA022562R3800	1,7
63/45	22	150/200/100	2xd32,5+d16,5	OTL45B4M	1SCA022562R4950	1,9
80/75	37	150/200/100	2xd32,5+d16,5	OTL63B4M	1SCA022562R6140	1,9
4-х полюсные с пистолетной ручкой управления						
100/80	37	200/300/135	Фланец B	OTL100B4B	1SCA022562R8510	3,4
100/80	37	200/300/135	-	OTL100B4U	1SCA022562R8600	3,4
125/90	45	200/300/135	Фланец B	OTL125B4B	1SCA022562R9830	3,4
125/90	45	200/300/135	-	OTL125B4U	1SCA022562R9910	3,4
6-ти полюсные с селекторной ручкой управления						
16/16	7,5	150/200/100	2xd25,5+d16,5	OTL16B6M	1SCA022562R1690	1,8
25/20	9	150/200/100	2xd25,5+d16,5	OTL25B6M	1SCA022562R2820	1,8
40/23	11	150/200/100	2xd25,5+d16,5	OTL32B6M	1SCA022562R4010	1,8
6-ти полюсные с пистолетной ручкой управления						
63/45	22	200/300/135	Фланец B	OTL45B6B	1SCA022610R4730	3,5
63/45	22	200/300/135	-	OTL45B6U	1SCA022610R4810	3,5
80/75	37	200/300/135	Фланец B	OTL63B6B	1SCA022610R4900	3,5
80/75	37	200/300/135	-	OTL63B6U	1SCA022610R5030	3,5

** Показатели кВт даны для примера. Пожалуйста, сверьте с паспортными данными двигателя.

Выключатели нагрузки в боксах

Информация для заказа

OTL16...63BA3_
OTL16...63BA4_
OTL16...32BA6_

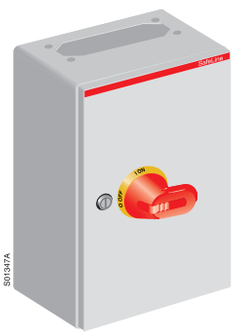

OTR100...125B3_
OTR100...125B4_
OTR45...63B6_

Выключатели нагрузки в боксе из листовой стали, серый корпус, IP65

В стандартной поставке включены N и PE клеммы и перфорация. Сальники и фланцы заказываются дополнительно, стр. 135-140.

Красно-желтая ручка управления

Ввод кабелей сверху и снизу

I_e [A] / 400 В AC 22 A / AC 23 A	Мощность 400 В [кВт]	Габариты бокса Ш/В/Г (мм)	Перфорация/ сторона	Тип	Код заказа	Масса [кг]
3-х полюсные с селекторной ручкой управления						
16/16	7,5	150/200/100	2xd25,5+d16,5	OTL16BA3M	1SCA022562R1850	1,7
16/16	7,5	150/200/100	2xd29+d19	OTL16BA3P	1SCA022562R1930	1,7
25/20	9	150/200/100	2xd25,5+d16,5	OTL25BA3M	1SCA022562R3040	1,7
25/20	9	150/200/100	2xd29+d19	OTL25BA3P	1SCA022562R3120	1,7
40/23	11	150/200/100	2xd25,5+d16,5	OTL32BA3M	1SCA022562R4100	1,7
40/23	11	150/200/100	2xd29+d19	OTL32BA3P	1SCA022562R4280	1,7
63/45	22	150/200/100	2xd32,5+d16,5	OTL45BA3M	1SCA022562R5330	1,9
63/45	22	150/200/100	2xd38+d19	OTL45BA3P	1SCA022562R5410	1,9
80/75	37	150/200/100	2xd32,5+d16,5	OTL63BA3M	1SCA022562R6570	1,9
80/75	37	150/200/100	2xd38+d19	OTL63BA3P	1SCA022562R6650	1,9
3-х полюсные с пистолетной ручкой управления						
100/80	37	200/300/135	Фланец B	OTL100BA3B	1SCA022562R8940	3,4
100/80	37	200/300/135	-	OTL100BA3U	1SCA022562R9080	3,4
125/90	45	200/300/135	Фланец B	OTL125BA3B	1SCA022563R0250	3,4
125/90	45	200/300/135	-	OTL125BA3U	1SCA022563R0330	3,4
4-х полюсные с селекторной ручкой управления						
16/16	7,5	150/200/100	2xd25,5+d16,5	OTL16BA4M	1SCA022562R2070	1,7
16/16	7,5	150/200/100	2xd29+d19	OTL16BA4P	1SCA022562R2150	1,7
25/20	9	150/200/100	2xd25,5+d16,5	OTL25BA4M	1SCA022562R3210	1,7
25/20	9	150/200/100	2xd29+d19	OTL25BA4P	1SCA022562R3390	1,7
40/23	11	150/200/100	2xd25,5+d16,5	OTL32BA4M	1SCA022562R4360	1,7
40/23	11	150/200/100	2xd29+d19	OTL32BA4P	1SCA022562R4440	1,7
63/45	22	150/200/100	2xd32,5+d16,5	OTL45BA4M	1SCA022562R5500	1,9
63/45	22	150/200/100	2xd38+d19	OTL45BA4P	1SCA022562R5680	1,9
80/75	37	150/200/100	2xd32,5+d16,5	OTL63BA4M	1SCA022562R6730	1,9
80/75	37	150/200/100	2xd38+d19	OTL63BA4P	1SCA022562R6810	1,9
4-х полюсные с пистолетной ручкой управления						
100/80	37	200/300/135	Фланец B	OTL100BA4B	1SCA022562R9160	3,4
100/80	37	200/300/135	-	OTL100BA4U	1SCA022562R9240	3,4
125/90	45	200/300/135	Фланец B	OTL125BA4B	1SCA022563R0410	3,4
125/90	45	200/300/135	-	OTL125BA4U	1SCA022563R0500	3,4
6-ти полюсные с селекторной ручкой управления						
16/16	7,5	150/200/100	2xd25,5+d16,5	OTL16BA6M	1SCA022562R2230	1,8
16/16	7,5	150/200/100	2xd29+d19	OTL16BA6P	1SCA022562R2310	1,8
25/20	9	150/200/100	2xd25,5+d16,5	OTL25BA6M	1SCA022562R3470	1,8
25/20	9	150/200/100	2xd29+d19	OTL25BA6P	1SCA022562R3550	1,8
40/23	11	150/200/100	2xd25,5+d16,5	OTL32BA6M	1SCA022562R4520	1,8
40/23	11	150/200/100	2xd29+d19	OTL32BA6P	1SCA022562R4610	1,8
6-ти полюсные с пистолетной ручкой управления						
63/45	22	200/300/135	Фланец B	OTL45BA6B	1SCA022610R5110	3,5
63/45	22	200/300/135	-	OTL45BA6U	1SCA022610R5200	3,5
80/75	37	200/300/135	Фланец B	OTL63BA6B	1SCA022610R5380	3,5
80/75	37	200/300/135	-	OTL63BA6U	1SCA022610R5460	3,5

** Показатели кВт даны для примера. Пожалуйста сверьте с паспортными данными двигателя.

Выключатели нагрузки в боксах

Информация для заказа

OT125A...1600

Выключатели нагрузки в металлических боксах серого цвета, 3-х полюсные, защита IP 54

Поставка без верхнего и нижнего фланцев. Фланцы и сальники заказываются дополнительно, см. аксессуары.
Фланцы используются для крепления бокса.

В поставку включена черная рукоятка пистолетного типа (с позициями O-I и ON OFF) и клеммы N и PE.

Номинальный ток, A[1)]			Код размера фланца	Габариты бокса, Ш/В/Г (мм)	Тип	Код заказа	Масса [кг]
AC-22 A ≤ 500 В	AC-23 A ≤ 415 В	AC-23 A 500 В					
125	105	70	1	250/400/180	OT125ALAA3B	1SCA022302R5910	10
160	135	125	1	250/400/180	OT160ELAA3B	1SCA022280R3410	10
200	200	200	2	400/600/230	OT200KLAA3B	1SCA022280R4060	17
250	250	250	2	400/600/230	OT250KLAA3B	1SCA022280R4650	17
315	315	315	2	400/600/230	OT315KLAA3B	1SCA022280R5200	17
400	400	400	2	400/800/230	OT400DLAA3B	1SCA022279R9710	23
570	570	570	2	400/1000/230	OT630KLAA3B	1SCA022280R0310	30
720	720	720	2	400/1000/230	OT800KLAA3B	1SCA022280R0910	30
1000	800	800	4	800/1200/230	OT1000KLAA3B	1SCA022370R3830	73
1250	800	800	5	800/1200/330	OT1250KLAA3B	1SCA022350R0640	90
1600	800	800	5	800/1200/330	OT1600KLAA3B	1SCA022437R8520	92

1 5 .... смотри стр. 136-138.
См. Аксессуары на стр. 135-140.

OT125A...800

Выключатели нагрузки в металлических боксах серого цвета, 3-х полюсные, защита IP 65

Поставка без верхнего и нижнего фланцев. Фланцы и сальники заказываются дополнительно, см. аксессуары.
Фланцы используются для крепления бокса.

В поставку включена черная рукоятка пистолетного типа (с позициями O-I и ON OFF) и клеммы N и PE.

Номинальный ток, A[1)]			Код размера фланца	Габариты бокса, Ш/В/Г (мм)	Тип	Код заказа	Масса [кг]
AC-22 A ≤ 500 В	AC-23 A ≤ 415 В	AC-23 A 500 В					
125	105	70	1	250/400/180	OT125ALAA3BZ	1SCA022302R6710	10
160	135	125	1	250/400/180	OT160ELAA3BZ	1SCA022302R7100	10
200	200	200	2	400/600/230	OT200KLAA3BZ	1SCA022302R7520	17
250	250	250	2	400/600/230	OT250KLAA3BZ	1SCA022302R7950	17
315	315	315	2	400/600/230	OT315KLAA3BZ	1SCA022302R8330	17
400	400	400	2	400/800/230	OT400DLAA3BZ	1SCA022302R8760	24
570	570	570	2	400/1000/230	OT630KLAA3BZ	1SCA022302R9140	30
720	720	720	2	400/1000/230	OT800KLAA3BZ	1SCA022302R9570	30

1 5 ... смотри стр. 136-138.
См. Аксессуары на стр. 135-140.

Выключатели нагрузки в боксах

Информация для заказа

OTR16...63B3M
OTR16...63B4M
OTR16...32B6M

OTR100...125B3_
OTR100...125B4_
OTR45...63B6_

Выключатели нагрузки в боксе из нержавеющий стали, серый корпус, IP65

В стандартной поставке включены N и PE клеммы и перфорация. Сальники и фланцы заказываются дополнительно, стр.135-140.

Черные ручки управления.
Ввод кабелей сверху и снизу.

Ie [A] / 400 В AC 22 A / AC 23 A	Мощность 400 В [кВт]	Габариты бокса Ш/В/Г (мм)	Перфорация/ сторона	Тип	Код заказа	Масса [кг]
3-х полюсные с селекторной ручкой управления						
16/16	7,5	150/200/100	2xd25,5+d16,5	OTR16B3M	1SCA022567R9420	1,7
25/20	9	150/200/100	2xd25,5+d16,5	OTR25B3M	1SCA022567R9690	1,7
40/23	11	150/200/100	2xd25,5+d16,5	OTR32B3M	1SCA022567R9850	1,7
63/45	22	150/200/100	2xd32,5+d16,5	OTR45B3M	1SCA022568R0010	1,9
80/75	37	150/200/100	2xd32,5+d16,5	OTR63B3M	1SCA022568R0270	1,9
3-х полюсные с пистолетной ручкой управления						
100/80	37	200/300/135	Фланец B	OTR100B3B	1SCA022568R0510	3,4
100/80	37	200/300/135	-	OTR100B3U	1SCA022568R0600	3,4
125/90	45	200/300/135	Фланец B	OTR125B3B	1SCA022568R0780	3,4
125/90	45	200/300/135	-	OTR125B3U	1SCA022568R0860	3,4
4-х полюсные с селекторной ручкой управления						
16/16	7,5	150/200/100	2xd25,5+d16,5	OTR16B4M	1SCA022568R1080	1,7
25/20	9	150/200/100	2xd25,5+d16,5	OTR25B4M	1SCA022568R1240	1,7
40/23	11	150/200/100	2xd25,5+d16,5	OTR32B4M	1SCA022568R1410	1,7
63/45	22	150/200/100	2xd32,5+d16,5	OTR45B4M	1SCA022568R1670	1,9
80/75	37	150/200/100	2xd32,5+d16,5	OTR63B4M	1SCA022568R1830	1,9
4-х полюсные с пистолетной ручкой управления						
100/80	37	200/300/135	Фланец B	OTR100B4B	1SCA022568R2130	3,4
100/80	37	200/300/135	-	OTR100B4U	1SCA022568R2210	3,4
125/90	45	200/300/135	Фланец B	OTR125B4B	1SCA022568R2300	3,4
125/90	45	200/300/135	-	OTR125B4U	1SCA022568R2480	3,4
6-ти полюсные с селекторной ручкой управления						
16 / 16	7,5	150/200/100	2xd25,5+d16,5	OTR16B6M	1SCA022575R2440	1,8
25/20	9	150/200/100	2xd25,5+d16,5	OTR25B6M	1SCA022575R2870	1,8
40/23	11	150/200/100	2xd25,5+d16,5	OTR32B6M	1SCA022575R3250	1,8
6-ти полюсные с пистолетной ручкой управления						
63/45	22	200/300/135	Фланец B	OTR45B6B	1SCA022611R6660	3,5
63/45	22	200/300/135	-	OTR45B6U	1SCA022611R6820	3,5
80/75	37	200/300/135	Фланец B	OTR63B6B	1SCA022611R7120	3,5
80/75	37	200/300/135	-	OTR63B6U	1SCA022611R7210	3,5

** Показатели кВт даны для примера. Пожалуйста сверьте с паспортными данными двигателя на табличке.

Выключатели нагрузки в боксе

Информация для заказа

OTR16...63BA3M
OTR16...63BA4M
OTR16...32BA6M

OTR100...125BA3_
OTR100...125BA4_
OTR45...63BA6_

Выключатели нагрузки в боксе из нержавеющий стали, серый корпус, IP65

В стандартной поставке включены N и PE клеммы и перфорация. Сальники и фланцы заказываются дополнительно, стр.135-140.

Красно-желтые ручки управления.
Ввод кабелей сверху и снизу.

Ie [A] / 400 В AC 22 A / AC 23 A	Мощность 400 В [кВт]	Габариты бокса Ш/В/Г (мм)	Перфорация/ сторона	Тип	Код заказа	Масса [кг]
3-х полюсные с селекторной ручкой управления						
16/16	7,5	150/200/100	2xd25,5+d16,5	OTR16BA3M	1SCA022569R5110	1,7
25/20	9	150/200/100	2xd25,5+d16,5	OTR25BA3M	1SCA022569R5540	1,7
40/23	11	150/200/100	2xd25,5+d16,5	OTR32BA3M	1SCA022569R5970	1,7
63/45	22	150/200/100	2xd32,5+d16,5	OTR45BA3M	1SCA022569R6350	1,9
80/75	37	150/200/100	2xd32,5+d16,5	OTR63BA3M	1SCA022569R6780	1,9
3-х полюсные с пистолетной ручкой управления						
100/80	37	200/300/135	Фланец B	OTR100BA3B	1SCA022569R7320	3,4
100/80	37	200/300/135	-	OTR100BA3U	1SCA022569R7590	3,4
125/90	45	200/300/135	Фланец B	OTR125BA3B	1SCA022569R7750	3,4
125/90	45	200/300/135	-	OTR125BA3U	1SCA022569R7910	3,4
4-х полюсные с селекторной ручкой управления						
16/16	7,5	150/200/100	2xd25,5+d16,5	OTR16BA4M	1SCA022569R5200	1,7
25/20	9	150/200/100	2xd25,5+d16,5	OTR25BA4M	1SCA022569R5620	1,7
40/23	11	150/200/100	2xd25,5+d16,5	OTR32BA4M	1SCA022569R6010	1,7
63/45	22	150/200/100	2xd32,5+d16,5	OTR45BA4M	1SCA022569R6430	1,9
80/75	37	150/200/100	2xd32,5+d16,5	OTR63BA4M	1SCA022569R6860	1,9
4-х полюсные с пистолетной ручкой управления						
100/80	37	200/300/135	Фланец B	OTR100BA4B	1SCA022569R7410	3,4
100/80	37	200/300/135	-	OTR100BA4U	1SCA022569R7670	3,4
125/90	45	200/300/135	Фланец B	OTR125BA4B	1SCA022569R7830	3,4
125/90	45	200/300/135	-	OTR125BA4U	1SCA022569R8050	3,4
6-ти полюсные с селекторной ручкой управления						
16/16	7,5	150/200/100	2xd25,5+d16,5	OTR16BA6M	1SCA022575R2610	1,8
25/20	9	150/200/100	2xd25,5+d16,5	OTR25BA6M	1SCA022575R3090	1,8
40/23	11	150/200/100	2xd25,5+d16,5	OTR32BA6M	1SCA022575R3410	1,8
6-ти полюсные с пистолетной ручкой управления						
63/45	22	200/300/135	Фланец B	OTR45BA6B	1SCA022611R6910	3,5
63/45	22	200/300/135	-	OTR45BA6U	1SCA022611R7040	3,5
80/75	37	200/300/135	Фланец B	OTR63BA6B	1SCA022611R7390	3,5
80/75	37	200/300/135	-	OTR63BA6U	1SCA022611R7470	3,5

** Показатели кВт даны для примера. Пожалуйста сверьте с паспортными данными двигателя.

Реверсивные рубильники в боксах

Информация для заказа

OT25...63

Реверсивные рубильники в металлических боксах серого цвета, 3-х полюсный, защита IP 54

Кабельные вводы сверху и снизу.

Номинальный ток, А 1)			Перфорация/ сторона	Габариты бокса, Ш/В/Г (мм)	Тип	Код заказа	Масса [кг]
AC-22 A ≤ 500 В	AC-23 A ≤ 415 В	AC-23 A 500 В					
В поставку включена черная рукоятка пистолетного типа (с позициями O-I-II) и клеммы N и PE. Фланцы и сальники заказываются дополнительно, смотри аксессуары.							
16	16	16	2xd25+d16	233 / 350 / 140	OT16ELMM3C	1SCA022473R1070	1.9
16	16	16	2xd28,3+d18,6	233 / 350 / 140	OT16ELPP3C	1SCA022473R1310	1.9
25	20	20	2xd25+d16	233 / 350 / 140	OT25ELMM3C	1SCA022473R1580	1.9
25	20	20	2xd28,3+d18,6	233 / 350 / 140	OT25ELPP3C	1SCA022473R1740	1.9
32	23	23	2xd25 + d16	233 / 350 / 140	OT32ELMM3C	1SCA022473R1910	1.9
32	23	23	2xd28,3 + d18,6	233 / 350 / 140	OT32ELPP3C	1SCA022473R2120	1.9
45	30	30	2xd32 + d16	233 / 350 / 140	OT45ELMM3C	1SCA022473R2390	4
45	30	30	2xd37 + d18,6	233 / 350 / 140	OT45ELPP3C	1SCA022473R2550	4
63	38	32	2xd32 + d16	233 / 350 / 140	OT63ELMM3C	1SCA022473R2710	4
63	38	32	2xd37 + d18,6	233 / 350 / 140	OT63ELPP3C	1SCA022473R2980	4

Поставка без верхнего и нижнего фланцев. Фланцы и сальники заказываются дополнительно, смотри аксессуары. Фланцы используются для крепления выключателя.

В поставку включена черная рукоятка пистолетного типа (с позициями O-I-II и ON OFF) и клеммы N и PE.

OT125...800

Номинальный ток, А 1)			Код размера фланца	Габариты бокса, Ш/В/Г (мм)	Тип	Код заказа	Масса, [кг]
AC-22A ≤ 500 В	AC-23A ≤ 415 В	AC-23A 500 В					
125	75	56	1	250/400/180	OT125DLAA3C	1SCA022280R1980	11
160	135	125	2	400/400/230	OT160ELAA3C	1SCA022280R2100	11
200	200	200	2	400/600/230	OT200KLAA3C	1SCA022280R2360	31
250	250	250	2	400/600/230	OT250KLAA3C	1SCA022280R2520	36
315	315	315	3	400/800/330	OT315KLAA3C	1SCA022280R2790	36
400	400	400	3	400/800/330	OT400DLAA3C	1SCA022280R2950	39
570	570	570	4	800/1000/330	OT630KLAA3C	1SCA022280R3170	48
720	720	720	4	800/1000/330	OT800KLAA3C	1SCA022389R8310	48

Имеются выключатели со степенью защиты IP 65, заказа в номере модели следует добавить букву Z, например, для бокса выключателя с защитой IP 65 следует указать в заказе OT25ELPP1CZ.

См. Аксессуары на стр. 135-140.

Выключатели нагрузки/рубильники с предохранителями в боксах

Технические характеристики в соответствии с МЭК 947 -3

Параметры рубильников в боксе с предохранителями		OS	32	63	125	160
Степ. загрязн. окр. среды 3						
Номинальное напряжение тока отсечки		В	750	750	750	750
Номинальное выдерживаемое U_{imp} импульсное напряжение		кВ	12	12	12	12
Номинальный рабочий ток	при температуре окр. среды 40°C	А	32	63	125	135
	при температуре окр. среды 60°C	А	25	50	100	108
Номинальный рабочий ток, AC-22A	до 500 В	А	32	63	125	135
	690 В	А	-	63[1)]	125[1)]	135[1)]
Номинальный рабочий ток, AC-23A	до 500 В	А	32	63	100	100
	690 В	А	-	40[1)]	50[1)]	50[1)]
Номинальный условный ток КЗ и соответствующий максимальный ток отсечки , пиковые значения - Токи отсечки указаны по результатам испытаний с одной фазой	80 кА, 415 В	кА	10	12	23	23
	100 кА, 500 В	кА	6	9	17	17
	50 кА, 690 В	кА	-	8	14	14
Габарит предохранителя (МЭК 269-2)	Стандарт DIN 43620		00	00	00	00
Максимальная потеря мощности на предохранителе		Вт	7.5	7.5	12	9
Сечение кабеля *	Cu	мм^2	2.5...20	2.5...25		
Размер болта*					M8x25	M8x25

Параметры рубильников в боксе с предохранителями		OS	250	400	630	800
Степ. загрязн. окр. среды 3						
Номинальное напряжение изоляции		В	1000	1000	1000	1000
Номинальное выдерживаемое импульсное напряжение U_{imp}		кВ	12	12	12	12
Номинальный рабочий ток	при температуре окр. среды 40°C	А	250	400	600	720
	при температуре окр. среды 60°C	А	200	320	480	570
Номинальный рабочий ток, AC-22A	при 500 В	А	250	400	600	720
	690 В	А	250	400	600	720
Номинальный рабочий ток, AC-23A	при 500 В	А	250	400	600	720
	690 В	А	250	400	60	720
Номинальный условный ток КЗ и соответствующий максимальный ток отсечки , пиковые значения - Токи отсечки указаны по результатам испытаний с одной фазой	80 kA, 415 В	кА	40,5	40	75	75
	100 kA, 500 В	кА	37,5	40	75	75
	50 kA, 690 В	кА	28	35	60	60
Габарит предохранителя (МЭК 269-2)	Стандарт DIN 43620		0-1	0-2	3	3
Максимальная потеря мощности на предохранителе		Вт	23	34	45	55
Размер болта*			M10x30	M10x30	M12x40	M12x40

1) Категория использования B

* Для выключателей с предохранителями

Выключатели нагрузки с предохранителями в боксах
Информация для заказа

OS00-32...400

OS00-32...800

Выключатели нагрузки с предохранителями в пластиковых боксах Кабельные воды сверху и снизу, класс защиты IP 65

I_{th} +40°C [A]	Для предохранителей габарита	Номинальный рабочий ток AC 22 A/AC 23 A 500 В, [A]	Код размера фланца	Тип	Код заказа	Масса [кг]
3-х полюсные, включены черная рукоятка пистолетного типа (с позициями O-I и ON-OFF) и клеммы N и PE.						
32	00	32/32	Фланец II	OS00-32A00FCC3B	1SCA022315R1450	2.8
63	00	63/63	Фланец II	OS00-63A00FCC3B	1SCA022315R1610	3
125	00	125/100	Фланец II	OS00A00FCC3B	1SCA022315R2260	4.9
135	00	135/100	Фланец II	OS00-160A00FCC3B	1SCA022315R2690	8
250	0-1	250/250	Фланец II	OS250D1FCC3B	1SCA022315R3070	13.8
400	0-2	400/400	Фланец II	OS400D2FCC3B	1SCA022315R3400	14.6
4-х полюсные, включены черная рукоятка пистолетного типа (с позициями O-I и ON-OFF) и клеммы N и PE.						
32	00	32/32	Фланец II	OS00-32A00FCC4B	1SCA022315R1880	3
63	00	63/63	Фланец II	OS00-63A00FCC4B	1SCA022315R2000	3
125	00	125/100	Фланец II	OS00A00FCC4B	1SCA022315R2420	5.2
135	00	135/100	Фланец II	OS00-160A00FCC4B	1SCA022315R2850	8.5
250	0-1	250/250	Фланец II	OS250D1FCC4B	1SCA022315R3230	14.4

См. аксессуары для бокса стр. 133-137

Выключатели нагрузки с предохранителями в боксах из листовой стали, кабельные вводы сверху и снизу

Поставка без верхнего и нижнего фланцев. Фланцы и сальники заказываются дополнительно, смотри аксессуары. Фланцы используются для крепления бокса. В поставку включена черная рукоятка пистолетного типа с позициями O-I.

3-х полюсные, класс защиты IP 54, в поставку включены черная рукоятка пистолетного типа (с позициями O-I и ON-OFF) и клеммы N и PE.						
32	00	32/32		OS00-32A00LAA3B	1SCA022325R2560	9.2
63	00	63/63	1	OS00-63A00LAA3B	1SCA022292R9600	9.2
125	00	125/100		OS00A00LAA3B	1SCA022325R3110	9.8
135	00	135/100	2	OS00-160A00LAA3B	1SCA022325R3530	17.8
250	0-1	250/250		OS250D1LAA3B	1SCA022325R3960	28.6
400	0-2	400/400	3	OS400D2LAA3B	1SCA022292R9860	29.6
600	3	600/600		OS630D3LAA3B	1SCA022325R4510	43.4
720	3	720/720	5	OS800D3LAA3B	1SCA022325R4930	65
4-х полюсные, класс защиты IP 54, включены черная рукоятка пистолетного типа (с позициями O-I и ON-OFF) и клеммы N и PE.						
32	00	32/32		OS00-32A00LAA4B	1SCA022325R5310	9.4
63	00	63/63	1	OS00-63A00LAA4B	1SCA022325R5910	9.4
125	00	125/100		OS00A00LAA4B	1SCA022320R6020	10
135	00	135/100	2	OS00-160A00LAA4B	1SCA022320R6450	18
250	0-1	250/250	3	OS250D1LAA4B	1SCA022320R6880	29.4
400	0-2	400/400		OS400D2LAA4B	1SCA022320R7260	30.5
600	3	600/600	5	OS630D3LAA4B	1SCA022320R7690	67.8
720	3	720/720		OS800D3LAA4B	1SCA022320R8070	70.8
3-х полюсные, класс защиты IP 65, в поставку включены черная рукоятка пистолетного типа (с позициями O-I и ON-OFF) и клеммы N и PE.						
32	00	32/32		OS00-32A00LAA3BZ	1SCA022325R2720	9.2
63	00	63/63	1	OS00-63A00LAA3BZ	1SCA022325R2990	9.2
125	00	125/100		OS00A00LAA3BZ	1SCA022325R3370	9.8
135	00	135/100	2	OS00-160A00LAA3BZ	1SCA022325R3700	17.8
250	0-1	250/250		OS250D1LAA3BZ	1SCA022325R4180	28.6
400	0-2	400/400	3	OS400D2LAA3BZ	1SCA022325R4340	29.6
600	3	600/600		OS630D3LAA3BZ	1SCA022325R4770	43.4
720	3	720/720	5	OS800D3LAA3BZ	1SCA022325R5150	65
4-х полюсные, класс защиты IP 65, в поставку включены черная рукоятка пистолетного типа (с позициями O-I и ON-OFF) и клеммы N и PE.						
32	00	32/32		OS00-32A00LAA4BZ	1SCA022325R5740	9.4
63	00	63/63	1	OS00-63A00LAA4BZ	1SCA022320R5810	9.4
125	00	125/100		OS00A00LAA4BZ	1SCA022320R6290	10
135	00	135/100	2	OS00-160A00LAA4BZ	1SCA022320R6610	18
250	0-1	250/250	3	OS250D1LAA4BZ	1SCA022320R7000	29.4
400	0-2	400/400		OS400D2LAA4BZ	1SCA022320R7420	30.5
600	3	600/600	5	OS630D3LAA4BZ	1SCA022320R7850	67.8
720	3	720/720		OS800D3LAA4BZ	1SCA022320R8230	70.8

См. Аксессуары на стр. 135-140.

*) 1..5 смотри стр. 136-138.

Аксессуары, дополнительные контакты

Информация для заказа

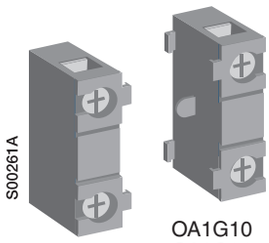

OA1G01

OA1G10
OA3G01

OA1G11

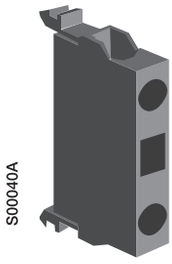

OBEA_

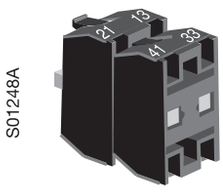

OZXK_

Дополнительные контакты

Дополнительные контакты для выключателей нагрузки в боксах OT16_125E

Выключатель нагрузки		Дополнительный контакт	Сторона монтажа на выключателе	Тип	Код заказа	Масса [кг]
OT16...125E	13 14 21 22	1 НО	справа	OA1G10	1SCA022353R4970	0.03
OT16...125E		1 НЗ	слева	OA1G01	1SCA022353R4890	0.03

Дополнительные контакты для выключателей нагрузки OT125A...1600

Выключатель нагрузки		Дополнительный контакт	Тип	Код заказа	Масса [кг]
		1 НО	OBEA10	1SCA022190R3000	0.02
OT125A...160E	13 14	1 НО	OBEA10AU	1SCA022185R3310	0.02
OT200...800E		1 НО	OA1G10	1SCA022353R4970	0.03
		1 НЗ	OBEA01	1SCA022190R3260	0.02
OT125A...160E	21 22	1 НЗ	OBEA01AU	1SCA022185R3730	0.02
OT200...800E		1 НЗ	OA1G01	1SCA022353R7410	0.03
OETL1000...1600K	23 33 43 53 24 34 44 54	2 НО+2 НЗ	OZXK2	1SCA022131R8850	0.12
	23 33 24 34	2 НО	OZXK4	1SCA022131R9230	0.10
	23 33 43 24 34 44	4 НО	OZXK5	1SCA022131R9400	0.12

Технические характеристики дополнительных контактов:

		OA_	OBEA_OZXK_
Степень защиты *	IP 20	IP 20	
Условный тепловой ток Ith		16 A	10 A
Сечение кабеля, макс.		2 x 2.5 мм^2	2 x 2.5 мм^2
Сечение кабеля, мин.		0.75 мм^2	0.5 мм^2
Напряжение изоляции		690 В	690 В
Рабочие токи при различном напряжении, (МЭК 60947-5-1)*			
AC-15	230 В	6 A	-
	400 В	4 A	-
	415 В	4 A	-
	690 В	2 A	-
AC-12	120 В	-	8 A
	240 В	-	6 A
	400...415 В	-	4 A
	480...500 В	-	3 A
	690 В	-	2 A
DC-12	24 В	10	5 A
	72 В	4	1,9 A
	125 В	2	1,1 A
	250 В	0,55	0,55 A
	440 В	0,1	0,31 A
	500 В	-	0,27 A
	600 В	-	0,2 A

Типы _AU предназначаются для особо сложных условий, при низких напряжениях. Контакты имеют золотое покрытие.

Выключатели нагрузки/рубильники в металлических боксах

Пример оформления заказа на рубильник в металлическом боксе

Требования

Один выключатель нагрузки, рассчитанный на номинальный ток 630 А (AC-23A), три полюса, в боксе, черная рукоятка управления, класс защиты IP54, кабельные воды сверху и снизу. Один входящий кабель и один выходящий кабель диаметром 43 мм.

Выбор

Выключатель нагрузки в боксе OT630KLAA3B поставляется без нижнего и верхнего фланца (Код размера фланца ②)

Аксессуары

Вариант A		
Фланцы		
с круглыми отверстиями		
Код размера ②	OEZXP24R	2 шт.
Сальник	OEZXR150	2 шт.
Заглушка для фланцев	OEZXR037	6 шт.

Вариант B		
Фланцы		
с C-отверстиями		
Код размера ②	OEZXP240 C	2 шт.
Сальник	KIG-221-1	2 шт.
Заглушка для фланцев	OEZXC0	2 шт.

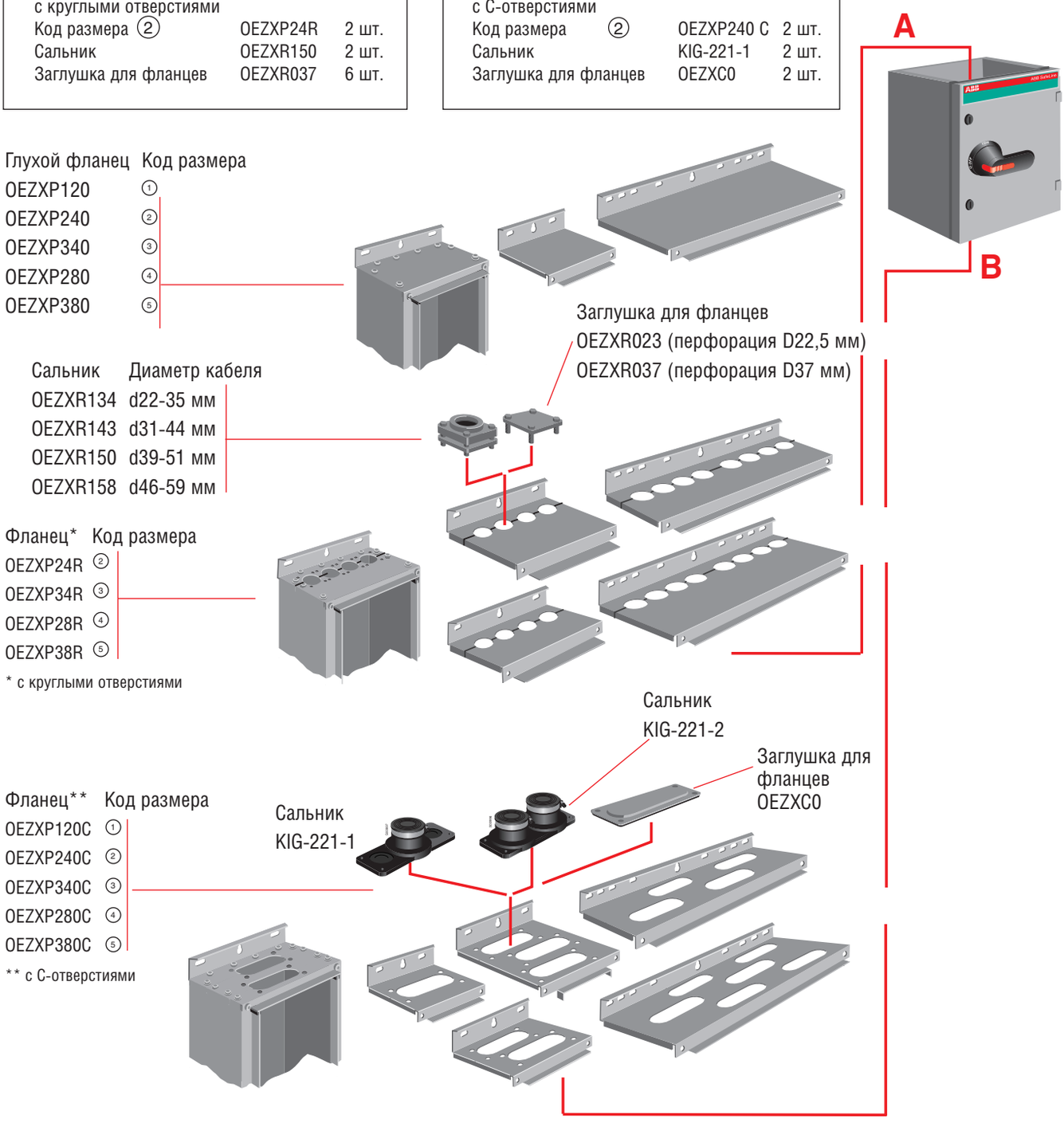

Аксессуары для металлических боксов

Фланцы с круглыми отверстиями

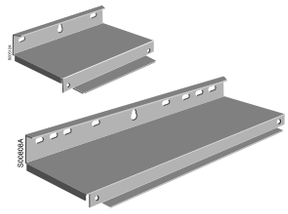

OEZXP__0

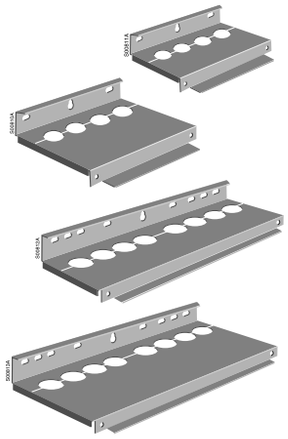

OEZXP__R

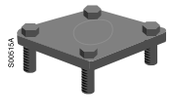

OEZXR023, 037

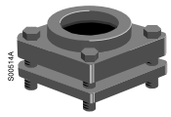

OEZXR1__

Аксессуары для металлических боксов

Фланцы используются также для крепления выключателей в боксах. Сальники следует заказывать дополнительно.

Используется с рубильниками приведенными на предыдущих страницах с кодом в таблице ниже. Код размера фланца	Для размеров бокса Ш x Г, мм	Количество круглых отверстий [шт]	Тип	Код заказа	Масса [кг]
Глухие фланцы (для 1 бокса необходимо 2 фланца)					
1	250x180	-	OEZXP120[1]	1SCA022277R2350	0.8
2	400x230	-	OEZXP240	1SCA022277R2780	1.5
3	400x330	-	OEZXP340	1SCA022277R3320	2
4	800x230	-	OEZXP280	1SCA022277R3910	3
5	800x330	-	OEZXP380	1SCA022277R4720	4
Фланцы с круглыми отверстиями, разделенные [2]					
2	400x230	4	OEZXP24R	1SCA022277R3160	1.6
3	400x330	4	OEZXP34R	1SCA022277R3750	2.1
4	800x230	8	OEZXP28R	1SCA022277R4560	3.2
5	800x330	8	OEZXP38R	1SCA022277R5020	4.2

Заглушки/сальники для фланцев с круглыми отверстиями

Для кабелей диаметром (мм)	Только для фланцев	Тип	Код заказа	Масса [кг]
Заглушки для фланцев с круглыми отверстиями				
Выбиваемая перфорация d=22,5 мм	OEZXP__R	OEZXR023	1SCA022277R5290	0.16
Выбиваемая перфорация d=37 мм		OEZXR037	1SCA022277R5450	0.16
Сальники для фланцев с круглыми отверстиями				
d 22...35	OEZXP__R	OEZXR134	1SCA022277R5610	0.45
d 31...44		OEZXR143	1SCA022277R5880	0.4
d 39...51		OEZXR150	1SCA022277R6000	0.35
d46...59		OEZXR158	1SCA022277R6260	0.3

[1] перфорация для диаметров отверстий 20 и 23 мм
[2] перфорация для диаметров отверстий 23 и 37 мм

Аксессуары для боксов

Фланцы с С-отверстиями

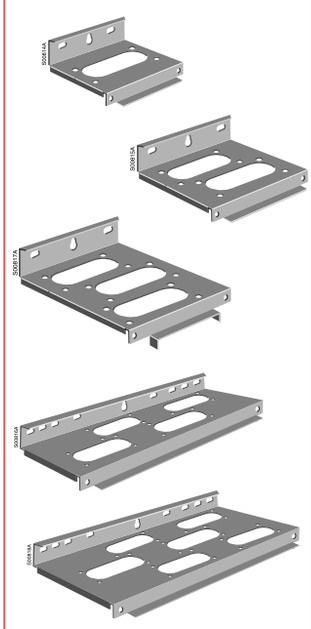

OEZXP__C

KIG-221-1

KIG-221-2

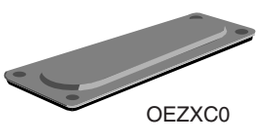

OEZXC0

Аксессуары для металлических боксов

Фланцы используются также для крепления выключателей в боксах. Сальники заказываются отдельно.

Используется с рубильниками приведенными на предыдущих страницах с кодом в таблице ниже. Код размера фланца	Для размеров бокса Ш x Г, мм	Количество С-отверстий [шт]	Тип	Код заказа	Масса [кг]
Фланцы с С-отверстиями (для 1 бокса необходимо 2 фланца)					
1	250x180	1	OEZXP120C	1SCA022338R5360	0.8
2	400x230	2	OEZXP240C	1SCA022338R5520	1.7
3	400x330	3	OEZXP340C	1SCA022338R5790	2.3
4	800x230	4	OEZXP280C	1SCA022338R5950	3.4
5	800x330	6	OEZXP380C	1SCA022338R6170	4.5

Заглушки/сальники для фланцев с С-отверстиями

Монтажный комплект включает: винты, гайки и уплотнение.

Для кабелей диаметром (мм)	Для фланцев	Тип	Код заказа	Масса [кг]
Сальник для С-отверстий/Фланец II*				
20...65	OEZXP_C	KIG-221-1	1SEH650052R6713	0.49
2x(20...65)	OEZXP_C	KIG-221-2	1SEH650052R6714	0.72
Заглушка для фланца с С-отверстиями				
-	OEZXP_C	OEZXC0	1SCA022277R6420	0.25

* Сальники KIG-221-_ также подходят в качестве фланца II и могут быть установлены на рубильник в пластиковом боксе, например, OT200KFCC3B, выполняя функцию фланца и сальника.

Схема расположения монтажных отверстий:

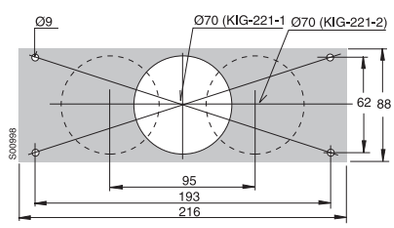

KIG-221-1 и KIG-221-2

Аксессуары для боксов

Фланцы

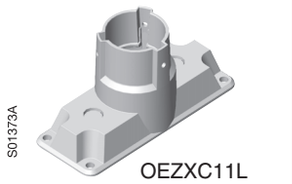
S01373A
OEZXC11L

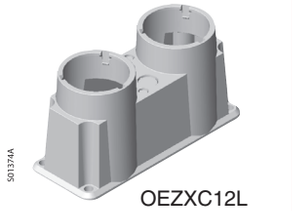
S01374A
OEZXC12L

S01852A
YMF-MB10861SET

S01853A
YMF-MB10862SET

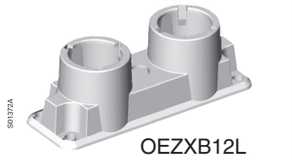
S01372A
OEZXB12L

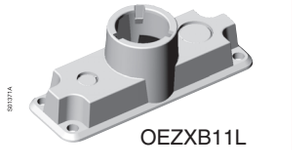
S01371A
OEZXB11L

S01395A
KIM-13-1

S01396A
KIM-13-2

S01770A
-LPBSIU

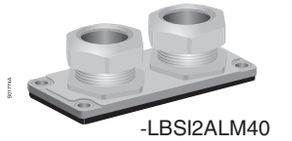
S01771A
-LBSI2ALM40

Фланцы для пластиковых или стальных боксов

Код размера фланца	Перфорация для кабеля, мм	Выбиваемая перф. для контр. кабеля, мм	Тип	Код заказа	Масса [кг]
Фланцец II/для С-отверстий					
Для ввода кабелей снизу. Монтажный комплект, фланец и прокладка прилагаются.					
II/C	∅ 30...55	2 x ∅ 20,5	OEZXC11L	1SCA022560R5570	0.40
II/C	2 x ∅ 30...60	2 x ∅ 20,5 + 2 x ∅ 10	OEZXC12L	1SCA022560R5730	0.53
Включает уплотнительный сальник и аксессуары для крепления					
II/C	2xM50 + 4xM20		YMF-MB10861SET	1SCA022715R9090	0.14
II/C	2xM32+2xM25+3xM20+2xM16		YMF-MB10862SET	1SCA022715R9170	0.12
Фланец I/Фланец B					
Для ввод кабелей снизу. Монтажный комплект, фланец и кабельный сальник прилагаются.					
I/B	2 x ∅ 15...30	∅ 12,5	OEZXB12L	1SCA022560R5140	0.12
I/B	∅ 15...30	∅ 12,5 + ∅ 20,5	OEZXB11L	1SCA022560R4920	0.10
I/B	4xPg13.5		YMF-MB10151	1SCA022204R8070	
I/B	4xPg16		YMF-MB10149	1SCA022204R8230	
I/B	3xPg21		YMF-MB10214	1SCA022204R8400	
I/B	1xPg29		YMF-MB10537	1SCA010352R4520	
Фланец B					
B	15...40		KIM13-1	1SEH655267R2050	0.20
B	2x(15...40)		KIM13-2	1SEH655267R2060	0.30
B	-	Заглушка, материал-силумин	LBSIU	1SCA022713R6120	0.20
B	2xM20		LBSI2ALM20	1SCA022713R6210	0.26
B	4xM25		LBSI4ALM25	1SCA022713R6390	0.26
B	3xM32		LBSI3ALM32	1SCA022713R6550	0.26
B	2xM40		LBSI2ALM40	1SCA022713R6630	0.26
B	2xM32+1xM25		LBSI2ALM32+ 1ALM25	1SCA022722R3520	0.26

Аксессуары для боксов

Сальники M (метрические) и Pg (дюймовые)

Кабельные сальники и гайки для сальников Pg (дюймовые)

Код изделия		Шаг резьбы	Упаковка кабельных сальников, шт.	Предназначается для кабелей ∅, мм		Упаковка гаек
Кабельные сальники	Гайки	Pg		Мин.	Макс.	шт.
00 931	00 941	9	100/500	6.5	8.5	100/3000
00 932	00 942	11	100/500	8	10	100/3000
00 933	00 943	13.5	50/500	8	11	50/1500
00 934	00 944	16	50/250	11	14	50/1500
00 935	00 945	21	50/250	14.5	18	50/1500
00 936	00 946	29	25/150	19	26	50/600
00 937	00 947	36	25/75	30	34	25/300
00 938	00 948	42	15/60	30	38	25/300

Кабельные сальники и гайки для сальников M (метрические)

Код изделия		Шаг резьбы	Предназначается для кабелей ∅, мм		Упаковка кабельных сальников	Упаковка
Кабельные сальники	Гайки	M	Мин.	Макс.	шт.	шт.
00 951	00 961	12	3.5	7	100/1200	100/3000
00 952	00 962	16	5.5	10	100/500	100/3000
00 953	00 963	20	7	13	100/500	50/1500
00 954	00 964	25	10	17	50/250	50/1500
00 955	00 965	32	12	21	25/150	50/500
00 956	00 966	40	19	28	25/75	25/300
00 957	00 967	50	27	35	15/60	25/300
00 958	00 968	63	34	45	ago-32	20/100

Технические характеристики метрических кабельных сальников

Степень защиты: IP68.

Изготовлены из самозатухающего полиамида 6.6 (по стандарту UL94 V2).

Стойкие к воздействию тепла и огня до температуры 750 °C (испытание нагретой проволокой) по стандарту МЭК60695-2-1.

Диапазон рабочих температур: от -20 до +120 °C (кратковременно).

Выпускаются серого цвета (RAL 7035).

Шаг резьбы: 1,5 мм.

Угол резьбы: 60°.

Уплотнение из неопрена.

Равномерное стягивание кабеля по окружности для предотвращения его повреждения.

Возможность повторного использования кабельного сальника без снижения его эффективности.

Технические характеристики гаек метрических кабельных сальников

Изготовлены из самозатухающего полиамида 6.6 (по стандарту ULR94 V2).

Стойкие к воздействию тепла и огня до температуры 750 0C (испытание нагретой проволокой) по стандарту МЭК60695-2-1.

Диапазон рабочих температур: от -20 до +120 °C (кратковременно).

Выпускаются серого цвета (RAL 7035).

Шаг резьбы: 1,5 мм.

Угол резьбы: 60°.

Выключатели нагрузки в боксах

Габаритные размеры

Рубильники в пластиковых боксах

OTP16HB3_

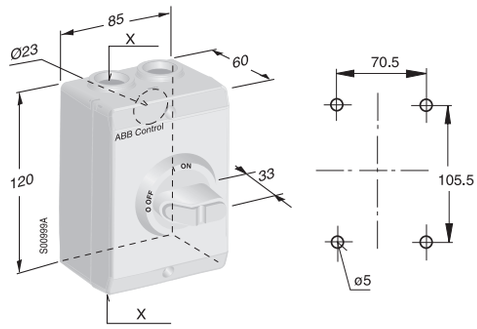

	X
OTP16HB3 M	2xM20
OTP16HB3 P	2xPg16
OTP16HB3 U	-

OTP16B3_

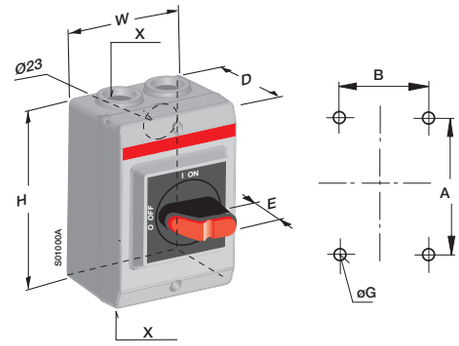

	X
OTP16B3M	2xM20
OTP16B3M25	2xM25

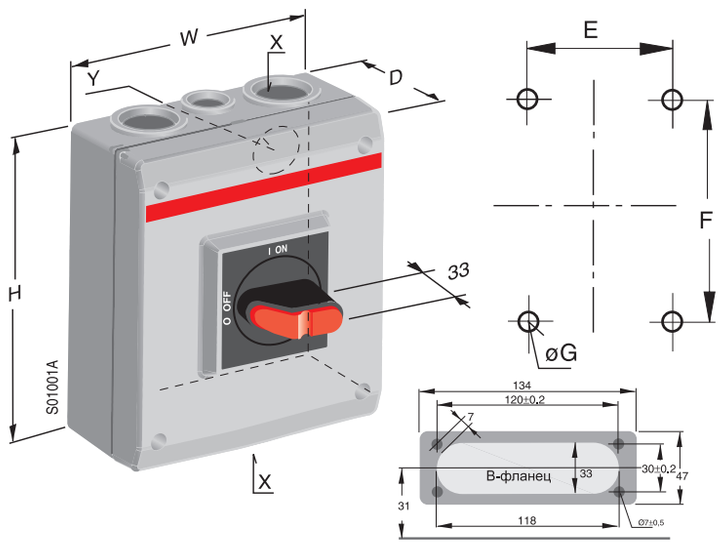

Тип	E	W	H	D	A	B	ØG	X	Y
3-х полюсн. OTP25…32_3M	33	130	150	60	115	136	5	2xØ25+M16	2xØ29+Ø19
OTP25…32_3P	33	130	150	60	115	136	5	2xPg21+Pg11	2xØ29+Ø19
OTP45…63_3M	33	145	200	90	129.5	182.5	5	2xØ32+M16	2xØ38+Ø19
OTP45…63_3P	33	145	200	90	129.5	182.5	5	2xPg29+Pg11	2xØ38+Ø19
OTP80…125_3B	33	200	400	140	176	376	6	фланец I	-
OTP80…125_3U	33	200	400	140	176	376	6	-	-
4-х полюсн. OTP16…32_4M	33	130	150	60	115	136	5	2xØ25+M16	2xØ29+Ø19
OTP25…32_4P	33	130	150	60	115	136	5	2xPg21+Pg11	2xØ29+Ø19
OTP45…63_4M	33	145	200	90	129.5	182.5	5	2xØ32+M16	2xØ38+Ø19
OTP45…63_4P	33	145	200	90	129.5	182.5	5	2xPg29+Pg11	2xØ38+Ø19
OTP80…125_4B	33	200	400	140	176	376	6	фланец I	-
OTP80…125_4U	33	200	400	140	176	376	6	-	-
6-х полюсн. OTP25…32_6M	33	130	150	60	115	136	5	2xØ25+M16	2xØ29+Ø19
OTP25…32_6P	33	130	150	60	115	136	5	2xPg21+Pg11	2xØ29+Ø19
OTP45…63_6M	45	145	200	90	129.5	182.5	5	2xØ32+M16	2xØ38+Ø19
OTP45…63_6P	45	145	200	90	129.5	182.5	5	2xPg29+Pg11	2xØ38+Ø19
OTP80…125_6B	45	200	400	140	176	376	6	фланец I	-
OTP80…125_6U	45	200	400	140	176	376	6	-	-

Выключатели нагрузки в боксах

Габаритные размеры

Выключатели нагрузки в пластиковых боксах

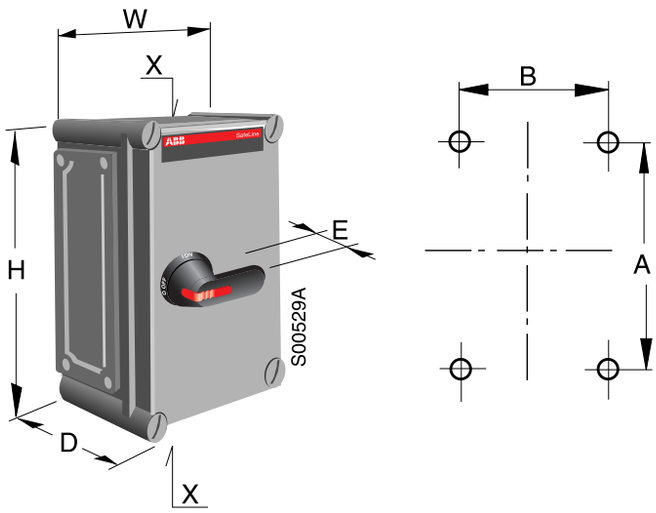

Тип	Размеры				Код размера фланца	Установочные размеры	
	H	W	D	E	X	A	B
OT160EFCC3B	380	280	130	45	I	355	255
OT200KFCC3B	560	280	180	45	I	535	255
OT250KFCC3B	560	280	180	45	I	535	255
OT315KFCC3B	560	380	180	45	I	535	355
OT400DFCC3B	840	380	180	45	I	815	355
OT630KFCC3B	840	380	180	45	I	815	355
OT800KFCC3B	760	560	250	45	2xII	735	535

OT_ 16...63 с селекторной ручкой управления, перфорация

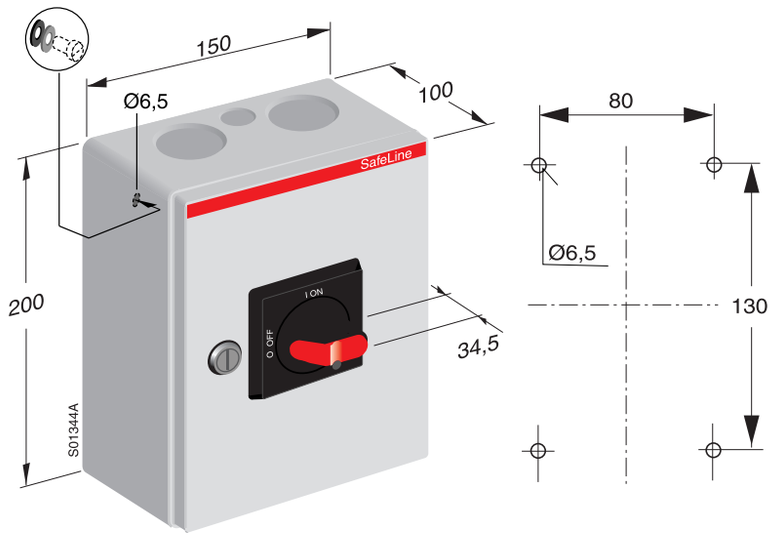

OT_ 45...125 с ручкой управления пистолетного типа, перфорация под фланец B

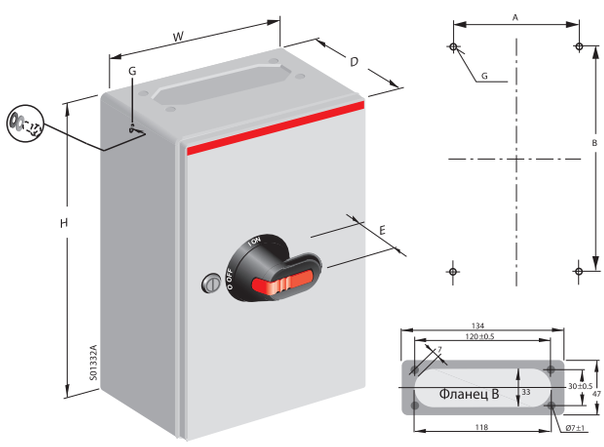

Выключатели нагрузки в боксах

Габаритные размеры

Выключатели нагрузки в металлических боксах

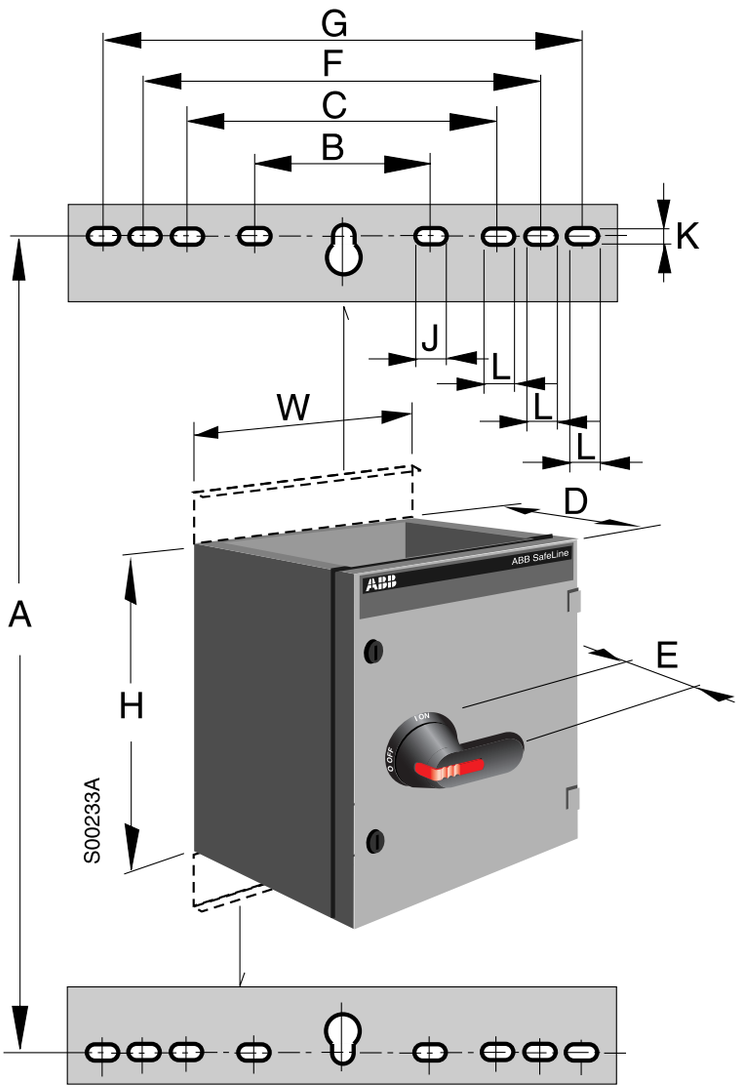

Тип выключателя	Размер				Установочные размеры					Монтажные		
нагрузки в боксе	Ширина	Высота	Глубина	E	A	B	C	F	G	J	K	L
OT125ALAA3B	400	250	180	45	450	162	-	-	-	27	11	-
OT125DLAA3C	400	250	180	45	450	162	-	-	-	27	11	-
OT160ELAA3B	600	250	180	45	450	162	-	-	-	35	11	-
OT160ELAA3C	600	400	230	45	450	303	-	-	-	35	11	-
OT200KLAA3B	600	400	230	45	650	303	-	-	-	35	11	-
OT200KLAA3C	600	700	230	45	650	303	512	612	712	35	11	27
OT250KLAA3B	600	400	230	45	650	303	-	-	-	35	11	-
OT250KLAA3C	600	700	230	45	850	303	512	612	712	35	11	27
OT315KLAA3B	600	400	230	45	650	303	-	-	-	35	11	-
OT315KLAA3C	800	400	330	45	850	303	512	612	712	35	11	27
OT400DLAA3B	800	400	230	45	850	303	-	-	-	35	11	-
OT400DLAA3C	800	400	330	45	850	303	512	612	712	35	11	27
OT630KLAA3B	1000	400	230	45	1050	303	-	-	-	35	11	-
OT630KLAA3C	1000	800	230	45	1050	303	512	612	712	35	11	27
OT800KLAA3B	1000	400	230	45	1050	303	-	-	-	35	11	-
OT800KLAA3C	1000	800	230	45	1050	303	512	612	712	35	11	27
OT1000KLAA3B	1200	800	230	45	1050	303	512	612	712	35	11	27
OT1250KLAA3B	1200	800	330	45	1050	303	512	612	712	35	11	27
OT1600KLAA3B	1200	800	330	45	1050	303	512	612	712	35	11	27

Выключатели нагрузки с предохранителями в боксах

Габаритные размеры

Выключатели нагрузки с предохранителями в пластиковых боксах

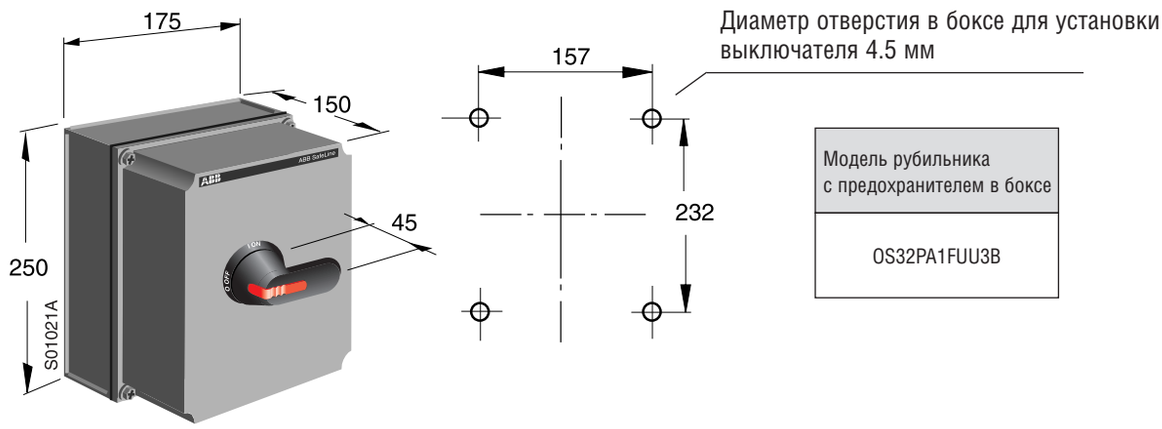

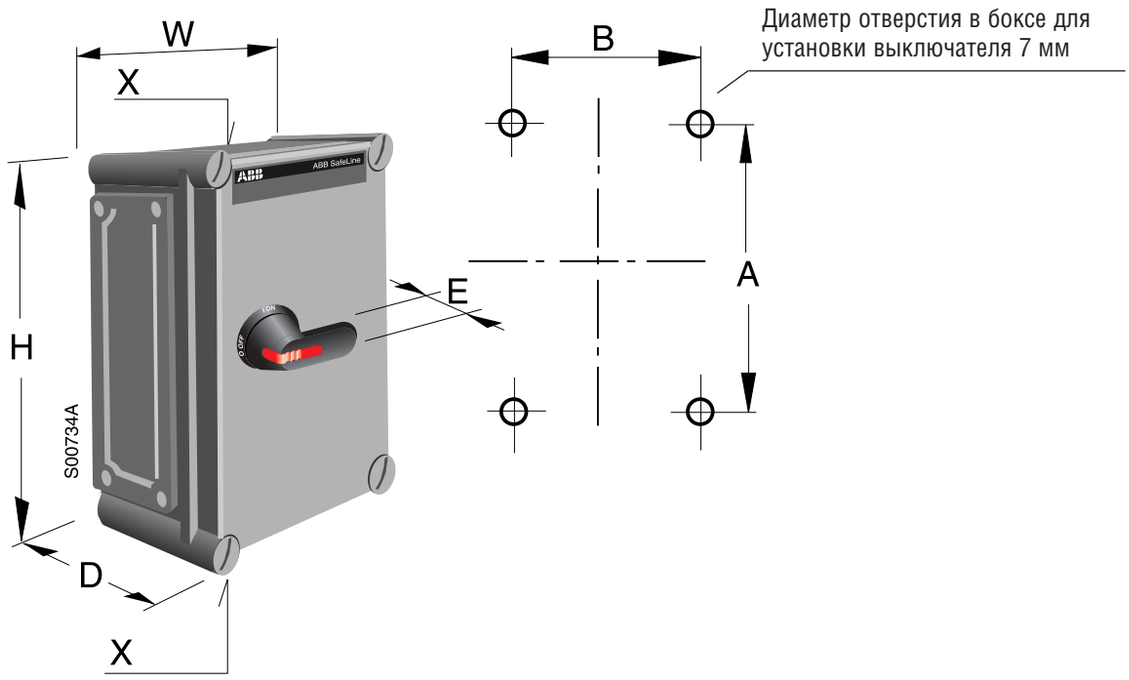

Модель рубильника с предохранителем в боксе	Размер				Код размера фланца	Установ. размеры	
	H	W	D	E	X	A	B
OS00-32A00FCC3B	190	280	180	45	II	165	255
OS00-32A00FCC4B	190	280	180	45	II	165	255
OS00-63A00FCC3B	190	280	180	45	II	165	255
OS00-63A00FCC4B	190	280	180	45	II	165	255
OS00A00FCC3B	380	280	180	45	II	355	255
OS00A00FCC4B	380	280	180	45	II	355	255
OS00-160A00FCC3B	560	380	180	45	II	535	355
OS00-160A00FCC4B	560	380	180	45	II	535	355
OS250D1FCC3B	560	380	280	45	II	535	355
OS250D1FCC4B	560	380	280	45	II	535	355
OS400D2FCC3B	560	380	280	45	II	535	355

Выключатели нагрузки с предохранителями в боксах

Габаритные размеры

Выключатели нагрузки с предохранителями в боксах из листовой стали

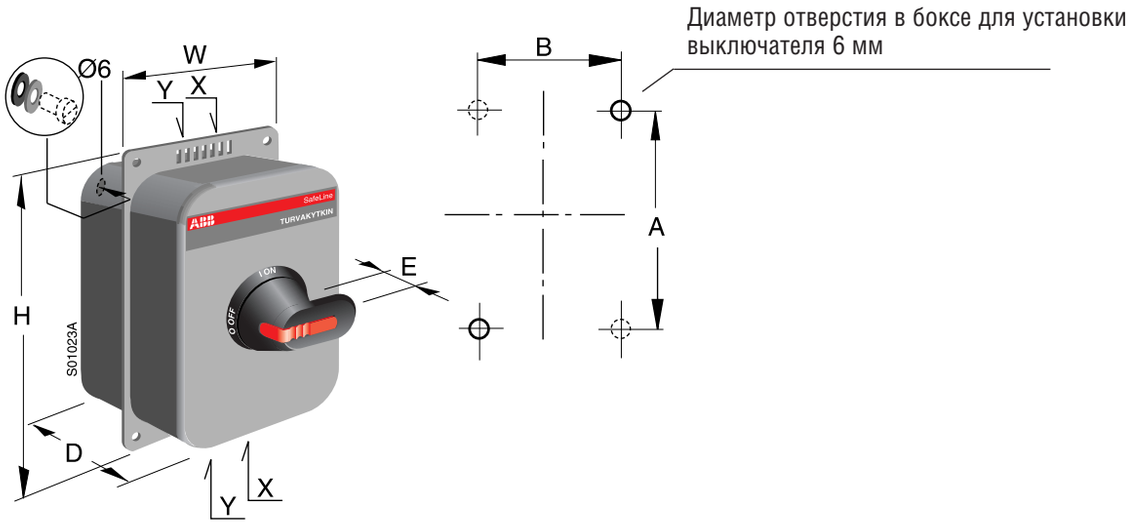

Модель рубильника с предохранителем в боксе	Размер				Перфорация под кабель		Установочные размеры	
	H	W	D	E	X	Y	A	B
OS20PA1LMM3B_	350	233	140	45	2x∅20	∅16	250	160
OS20PA1LMM4B_	350	233	140	45	2x∅20	∅16	250	160
OS32PA1LMM3B_	350	233	140	45	2x∅20	∅16	250	160
	350	233	140	45	2x∅20	∅16	250	160

Выключатели нагрузки с предохранителями в боксах

Габаритные размеры

Выключатели нагрузки с предохранителями в боксах из листовой стали

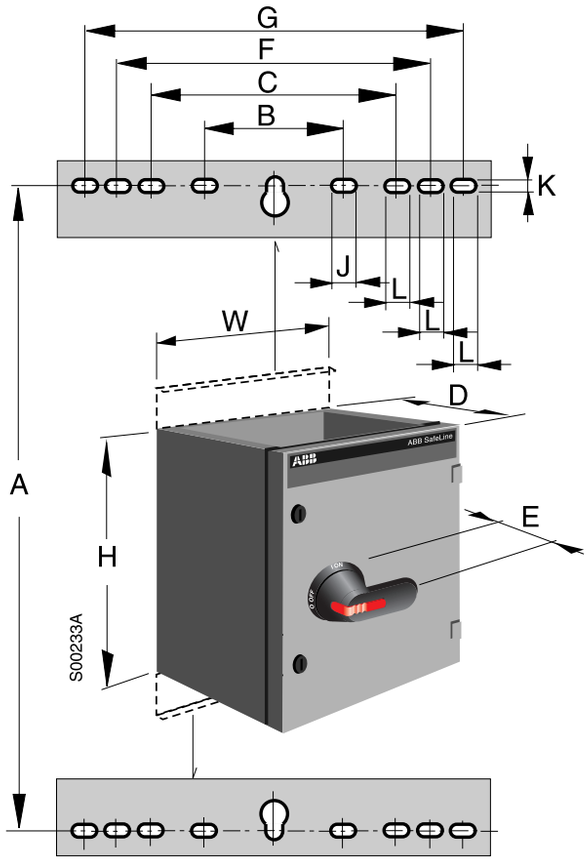

Модель рубильника с предохранителем в боксе	Размер				Установочные размеры					Отверстия для крепления		
	H	W	D	E	A	B	C	F	G	J	K	L
OS00-32A00LAA3B, -BZ	400	250	180	45	450	162	-	-	-	27	11	-
OS00-32A00LAA4B, -BZ	400	250	180	45	450	162	-	-	-	27	11	-
OS00-63A00LAA3B, -BZ	400	250	180	45	450	162	-	-	-	27	11	-
OS00-63A00LAA4B, -BZ	400	250	180	45	450	162	-	-	-	27	11	-
OS00A00LAA3B, -BZ	400	250	180	45	450	162	-	-	-	27	11	-
OS00A00LAA4B, -BZ	400	250	180	45	450	162	-	-	-	27	11	-
OS00-160A00LAA3B, -BZ	600	400	230	45	650	303	-	-	-	35	11	-
OS00-160A00LAA4B, -BZ	600	400	230	45	650	303	-	-	-	35	11	-
OS250D1LAA3B, -BZ	800	400	330	45	850	303	-	-	-	35	11	-
OS250D1LAA4B, -BZ	800	400	330	45	850	303	-	-	-	35	11	-
OS400D2LAA3B, -BZ	800	400	330	45	850	303	-	-	-	35	11	-
OS400D2LAA4B, -BZ	800	400	330	45	850	303	-	-	-	35	11	-
OS630D3LAA3B, -BZ	1000	400	330	45	1050	303	-	-	-	35	11	-
OS630D3LAA4B, -BZ	1000	400	330	45	1050	303	512	612	712	35	11	27
OS800D3LAA3B, -BZ	1000	800	330	45	1050	303	512	612	712	35	11	27
OS800D3LAA4B, -BZ	1000	800	330	45	1050	303	512	612	712	35	11	27

Рубильники в боксах ATEX

Для взрывоопасных зон

Изделия для использования во взрывоопасных средах – ATEX

Компания АББ производит рубильники в боксах для применения в запыленных взрывоопасных средах категории 3 для зоны 22. Данные условия типичны для дерево- и металлообрабатывающих предприятий, пекарен, некоторых участков химической и фармацевтической промышленности.

ATmospheres **Ex**plosibles (фр.) = **Ex**plosive **At**mospheres = взрывоопасная атмосфера, взрывоопасные среды

Что такое ATEX?

ATEX – это Европейская директива (94/9/EC) для взрывоопасных зон. Эта Директива действует на территории всего Евросоюза с 1 июля 2003 г. взамен различных национальных и европейских нормативов, относящихся к взрывоопасным средам.

Почему ATEX?

Среда, которая может стать взрывоопасной под воздействием рабочих и/или окружающих условий определяется, как потенциально взрывоопасная среда. Изделия, удовлетворяющие требованиям Директивы (94/9/EC), предназначаются для использования в потенциально взрывоопасных средах.

Директива (94/9/EC) дает следующее определение взрывоопасной среды:
а) Смесь горючих веществ, газов, паров, туманов или пыли
б) с воздухом
в) в особых атмосферных условиях
г) при которых в случае воспламенения горение распространяется на горючую смесь

Гармонизированный европейский стандарт ATEX

Евросоюз принял две гармонизированные Директивы в области охраны труда и техники безопасности. Это Директивы ATEX 100a и ATEX 137.

Директива ATEX 100a (94/9/EC) формулирует минимальные требования к охране труда и технике безопасности на рабочем месте, а также к рабочим условиям и обращению с изделиями и материалами во взрывоопасных средах. Эта Директива делит рабочее место на зоны и определяет критерии, по которым подразделяется продукция внутри этих зон.

Директива ATEX 137 (99/92/EC) формулирует минимальные требования безопасности к изделиям, предназначенным для использования во взрывоопасных средах в странах Евросоюза.

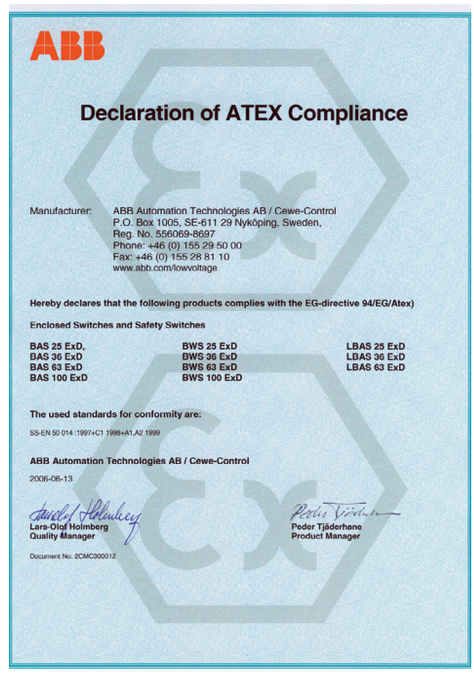

ABB

Declaration of ATEX Compliance

Manufacturer: ABB Automation Technologies AB / Cewe-Control
P.O. Box 1005, SE-611 29 Nyköping, Sweden,
Reg. No. 556069-8697
Phone: +46 (0) 155 29 50 00
Fax: +46 (0) 155 28 81 10
www.abb.com/lowvoltage

Hereby declares that the following products complies with the EG-directive 94/EG/Atex)

Enclosed Switches and Safety Switches

BAS 25 ExD,	**BWS 25 ExD**	**LBAS 25 ExD**
BAS 36 ExD	**BWS 36 ExD**	**LBAS 36 ExD**
BAS 63 ExD	**BWS 63 ExD**	**LBAS 63 ExD**
BAS 100 ExD	**BWS 100 ExD**	

The used standards for conformity are:

SS-EN 50 014 :1997+C1 1998+A1,A2 1999

ABB Automation Technologies AB / Cewe-Control

2006-08-13

Lars-Olof Holmberg
Quality Manager

Peder Tjäderhane
Product Manager

Document No. 2CMC300012

Рубильники в боксах ATEX

Для взрывоопасных зон

Уровни защиты для различных категорий оборудования

Уровень защиты	Категория		Осуществление защиты	Условия эксплуатации
	Группа I	Группа II		
Очень высокий	M1		Два независимых средства защиты даже в том случае, если две неисправности произошли независимо друг от друга	Оборудование остается под напряжением и продолжает функционировать в условиях взрывоопасной среды
Очень высокий		1	Два независимых средства защиты даже в том случае, если две неисправности произошли независимо друг от друга	Оборудование остается под напряжением и продолжает функционировать в Зонах 0, 1, 2(G) и/или 20, 21, 22(D)
Высокий	M2		Подходит для нормальной работы в сложных рабочих условиях. Подходит также для условий с часто происходящими отклонениями или неисправностями, которые обычно учитываются	Оборудование обесточивается при обнаружении взрывоопасной среды
Высокий		2	Подходит для нормальной работы и для условий с часто происходящими отклонениями или неисправностями, которые обычно учитываются	Оборудование остается под напряжением и продолжает функционировать в Зонах 1, 2(G) и/или 21, 22(D)
Нормальный		3	Подходит для нормальной работы.	Оборудование остается под напряжением и продолжает функционировать в Зонах 2(G) и/или 22(D)

Группа I

Оборудование, предназначенное для использования на подземных участках шахт, а также на тех участках наземных строений шахт, где возможна угроза образования воспламеняемых паров и/или пыли.

Группа II

Оборудование, предназначенное для использования в других зонах, где возможны взрывоопасные среды.

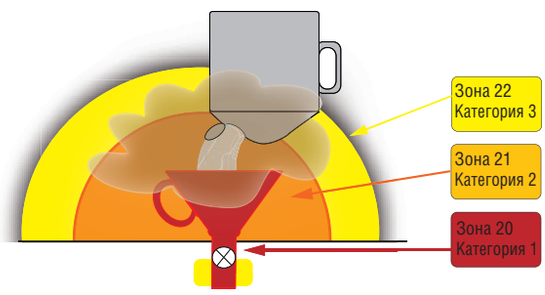

Присутствие пыли

Маловероятное наличие взрывоопасных веществ

Случайное появление взрывоопасных веществ

Постоянное наличие взрывоопасных веществ

В таблице описываются зоны для участков, где возможно образование взрывоопасных сред. Необходимо проанализировать и оценить участки, где может появиться взрывоопасная смесь газа/пыли и, при необходимости, разделить их на зоны. Процедура зонирования позволит корректно выбрать установки и оборудование для этих участков. Различные категории оборудования должны функционировать в соответствии со спецификацией изготовителя с обесепечением определенных уровней защиты.

Зона		Наличие потенциально взрывоопасной среды	Тип риска
Газ G	Пыль D		
0	20	Присутствует непрерывно или в течение длительных периодов	Постоянный
1	21	Возможно возникновение при нормальной эксплуатации	Потенциальный
2	22	Маловероятно возникновение при нормальной эксплуатации	Минимальный

Выбор категории взрывобезопасного оборудования согласно Директивы ATEX для использования в соответствующих зонах.

Газ G	1	0, 1, 2
	2	1, 2
	3	2
Пыль D	1	20, 21, 22
	2	21, 22
	3	22

Рубильники в боксах ATEX

Для взрывоопасных зон

OTP16T3MX

OTP36T3MX

OT400DLRR3TX

Поликарбонатный пластик (PC)

Перфорация: Для M (метрических) сальников
Замок: Да
Класс защиты: IP65, EX II 3D
Дополнительные контакты: прилагаются
Нетральная клемма: прилагается
Цвет: Бокс: серый
Ручка: черная
Макс. температура поверхности: T 60° C

Число полюсов	I [A] AC-23A 400/500/690 В	Перфорация [1]/ сторона	Клеммы мм²	Тип	Код заказа	Масса [кг]
3	16 16 10	2xM25+M16	10	OTP16T3MX	1SCA022399R1440	0.50
3	30 30 20	2xM32+M16	35	OTP16T3MX	1SCA022399R1520	0.90
3	38 32 20	2xM32+M16	35	OTP16T3MX	1SCA022399R1610	0.90
3	63 50 35	2xM32+M16	35	OTP16T3MX	1SCA022399R1790	1.00
3	80 60 40	2xM50+M16	70	OTP16T3MX	1SCA022399R1870	2.40
3	90 70 50	2xM50+M16	70	OTP16T3MX	1SCA022399R1870	2.40

Размеры, мм			
Тип	В	Ш	Г
OTP16T3MX	150	130	60
OTP25T3MX	200	145	90
OTP36T3MX	200	145	90
OTP63T3MX	200	145	90
OTP75T3MX	400	200	140
OTP90T3MX	400	200	140

Стальной лист (PC)

Фланец: С круглыми отверстиями (включены в поставку)
Замок: Да
Класс защиты: IP65, EX II 3D
Дополнительные контакты: прилагаются
Нетральная клемма: не прилагается
Цвет: Бокс: серый
Ручка: черная
Макс. температура поверхности: T 60° C

Число полюсов	I [A] AC-23A 400/500/690 В	Сальник/ сторона	Кол-во прилагаемых фланцев	Тип	Код заказа	Масса [кг]
3	135 125 80	Сальник OEZXR_	6	OT160ELRR3TX	1SCA022839R9420	19.00
3	200 200 200	Сальник OEZXR_	6	OT200KLRR3TX	1SCA022839R9510	21.00
3	250 250 250	Сальник OEZXR_	6	OT250KLRR3TX	1SCA022839R9690	21.00
3	315 315 315	Сальник OEZXR_	6	OT315KLRR3TX	1SCA022839R9770	21.00
3	400 400 400	Сальник OEZXR_	5	OT400DLRR3TX	1SCA022839R9850	27.00
3	630 630 630	Сальник OEZXR_	4	OT630KLRR3TX	1SCA022839R9930	31.00

- Сальники заказываются отдельно

Размеры, мм			
Тип	В	Ш	Г
OT160ELRR3TX	600	400	230
OT200ELRR3TX	600	400	230
OT250ELRR3TX	600	400	230
OT315ELRR3TX	600	400	230
OT400ELRR3TX	800	400	230
OT630ELRR3TX	1000	400	230

Рубильники в боксах ATEX

Для взрывоопасных зон

OT630KAUR3TX

Кабельный ввод только снизу

Число полюсов	I [A] AC-23A 400/500/690 В	Сальник/ сторона	Кол-во прилагаемых фланцев	Тип	Код заказа	Масса [кг]
3	105 170 50	Сальник OEZXR_	4	OT90AAUR3TX	1SCA022840R0880	12.00
3	125 90 70	Сальник OEZXR_	4	OT125EAUR3TX	1SCA022840R0960	12.00
3	135 125 80	Сальник OEZXR_	2	OT160EAUR3TX	1SCA022840R1000	21.00
3	200 200 200	Сальник OEZXR_	2	OT200KAUR3TX	1SCA022840R1180	23.00
3	250 250 250	Сальник OEZXR_	2	OT250KAUR3TX	1SCA022840R1260	27.00
3	315 315 315	Сальник OEZXR_	2	OT315KAUR3TX	1SCA022840R1340	27.00
3	400 400 400	Сальник OEZXR_	2	OT400DAUR3TX	1SCA022840R1420	30.00
3	630 630 630	Сальник OEZXR_	4	OT630KAUR3TX	1SCA022840R1510	50.00

- Сальники заказываются отдельно

Размеры, мм			
Тип	**В**	**Ш**	**Г**
OT90AAUR3TX	400	400	230
OT125EAUR3TX	400	400	230
OT160EAUR3TX	600	400	230
OT200KAUR3TX	600	400	230
OT250KAUR3TX	800	400	230
OT315KAUR3TX	800	400	230
OT400DAUR3TX	800	400	230
OT630KAUR3TX	1000	800	230

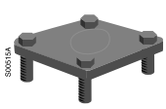

OEZXR023, 037

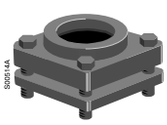

OEZXR1__

Аксессуары

Заглушки/сальники для фланцев с круглыми отверстиями

Для кабелей диаметром (мм)	Только для фланцев	Тип	Код заказа	Масса [кг]
Заглушки для фланцев с круглыми отверстиями				
Выбиваемая перфорация d=22,5 мм	OEZXP__R	OEZXR023	1SCA022277R5290	0.16
Выбиваемая перфорация d=37 мм		OEZXR037	1SCA022277R5450	0.16
Сальники для фланцев с круглыми отверстиями				
d 22...35	OEZXP__R	OEZXR134	1SCA022277R5610	0.45
d 31...44		OEZXR143	1SCA022277R5880	0.4
d 39...51		OEZXR150	1SCA022277R6000	0.35
d46...59		OEZXR158	1SCA022277R6260	0.3